*Robotický vysavač se smart aplikací* • NÁVOD K OBSLUZE CZ 3-20
*Robotický vysávač so smart aplikáciou* • NÁVOD NA OBSLUHU SK 21-37
*Robot vacuum cleaner with smart application* • USER MANUAL EN 38-54
*Robot porszívó intelligens alkalmazással* • HASZNÁLATI ÚTMUTATÓ HU 55-72
*Odkurzacz automatyczny z aplikacją smart* • INSTRUKCJA OBSŁUGI PL 73-89
*Staubsaugerroboter mit Smart-App* • BEDIENUNGSANLEITUNG DE 90-107

# Aurum
# Aurum Pro




ANDROID APP ON Google play

Download on the App Store

06/12/2023

**CZ – ROBOTICKÝ VYSAVAČ SE SMART APLIKACÍ**
1. BEZPEČNOSTNÍ POKYNY ....3
2. POUŽITÍ ....6
3. SOUČÁSTI VÝROBKU ....6
4. PŘÍPRAVA K POUŽITÍ ....10
5. POUŽÍVÁNÍ VYSAVAČE ....11
6. APLIKACE ETA SMART ....14
7. ÚDRŽBA VYSAVAČE ....15
8. ŘEŠENÍ PROBLÉMŮ ....17
9. TECHNICKÁ SPECIFIKACE ....17

**SK – ROBOTICKÝ VYSÁVAČ SO SMART APLIKÁCIOU**
1. BEZPEČNOSTNÉ POKYNY ....21
2. POUŽITIE ....24
3. SÚČASTI VÝROBKU ....25
4. PRÍPRAVA NA POUŽITIE ....28
5. POUŽÍVANIE VYSÁVAČA ....28
6. APLIKÁCIA ETA SMART ....32
7. ÚDRŽBA VYSÁVAČA ....32
8. RIEŠENIE PROBLÉMOV ....34
9. TECHNICKÁ ŠPECIFIKÁCIA ....35

**EN – ROBOT VACUUM CLEANER WITH SMART APPLICATION**
1. GENERAL SAFETY INSTRUCTIONS ....38
2. APPLICABILITY ....41
3. PRODUCT COMPONENTS ....42
4. PREPARATION FOR USE ....45
5. VACCUM CLEANER USE ....46
6. APPLICATION ETA SMART ....49
7. VACUUM CLEANER MAINTENANCE ....49
8. PROBLEMS SOLUTIONS ....51
9. TECHNICAL SPECIFICATION ....52

**HU – ROBOT PORSZÍVÓ INTELLIGENS ALKALMAZÁSSAL**
1. BIZTONSÁGI ELŐÍRÁSOK ....55
2. ALKAMAZHATÓSÁG ....58
3. A TERMÉK ALKOTÓRÉSZEI ....59
4. HASZNÁLATI ELŐKÉSZÍTÉS ....62
5. A PORSZÍVÓ HASZNÁLATA ....63
6. ETA SMART ALKALMAZÁS ....66
7. A PORSZÍVÓ KARBANTARTÁSA ....67
8. PROBLÉMA-MEGOLDÁS ....69
9. MŰSZAKI SPECIFIKÁCIÓ ....70

**PL – ODKURZACZ AUTOMATYCZNY Z APLIKACJĄ SMART**
1. WSKAZÓWKI BEZPIECZEŃSTWA ....73
2. ZASTOSOWANIA ....76
3. CZĘŚCI WYROBU ....77
4. PRZYGOTOWANIE DO UŻYCIA ....80
5. UŻYWANIE ODKURZACZA ....80
6. APLIKACJA ETA SMART ....84
7. UTRZYMANIE ODKURZACZA ....84
8. ROZWIĄZYWANIE PROBLEMÓW ....86
9. SPECYFIKACJA TECHNICZNA ....87

**DE – STAUBSAUGERROBOTER MIT SMART-APP**
1. SICHERHEITSANWEISUNGEN ....90
2. VERWENDUNG ....93
3. PRODUKTTEILE ....94
4. VORBEREITUNG VOR DEM EINSATZ DES STAUBSAUGERS ....97
5. BETRIEB ....98
6. APPLIKATION FÜR ETA SMART ....101
7. WARTUNG ....102
8. PROBLEMELÖSEN ....104
9. TECHNISCHE DATEN ....105

Obrázky jsou pouze ilustrační / Obrázky sú len ilustračné / Product images are for illustrative purposes only / Illusztratív képek / Zdjęcia służą wyłącznie jako ilustracja / Die aufgeführten Abbildungen dienen nur zur Illustration.

*CZ – Robotický vysavač se smart aplikací*

# **eta** 5241, 6241

# Aurum

**NÁVOD K OBSLUZE**

Vážený zákazníku, děkujeme Vám za zakoupení našeho produktu. Před uvedením tohoto přístroje do provozu si velmi pozorně přečtěte návod k obsluze a tento návod spolu s pokladním dokladem a podle možností i s obalem a vnitřním obsahem obalu dobře uschovejte.

**Tip**
**Pro prvotní spárování vysavače s Vaší domácí Wifi sítí pomocí aplikace "ETA SMART" navštivte naše webové stránky http://eta.cz/robot/.**

## 1. BEZPEČNOSTNÍ POKYNY

- Instrukce v návodu považujte za součást spotřebiče a postupte je jakémukoliv dalšímu uživateli spotřebiče.
- Zkontrolujte, zda údaj na typovém štítku odpovídá napětí ve Vaší elektrické zásuvce.
- Tento spotřebič mohou používat děti ve věku 8 let a starší a osoby se sníženými fyzickými či mentálními schopnostmi nebo nedostatkem zkušeností a znalostí, pokud jsou pod dozorem nebo byly poučeny o používání spotřebiče bezpečným způsobem a rozumí případným nebezpečím. Děti si se spotřebičem nesmějí hrát. Čištění a údržbu prováděnou uživatelem nesmějí provádět děti bez dozoru.
- Jestliže je napájecí přívod tohoto spotřebiče poškozen, musí být nahrazen výrobcem, jeho servisním technikem nebo podobně kvalifikovanou osobou, aby se tak zabránilo vzniku nebezpečné situace.
- Před výměnou příslušenství nebo přístupných části, které se při používání pohybují, před montáží a demontáží, před čištěním nebo údržbou, spotřebič vypněte.
- Abyste předešli úrazu, nepřikládejte ruce/prsty do rotačního kartáče.
- Nikdy spotřebič nepoužívejte, pokud má poškozený napájecí přívod nebo vidlici, pokud nepracuje správně, upadl na zem a poškodil se nebo spadl do vody. V takových případech zaneste spotřebič do odborného servisu k prověření jeho bezpečnosti a správné funkce.
- **UPOZORNĚNÍ**: Pro dobíjení akumulátoru používejte pouze nabíjecí stanici dodanou s tímto přístrojem.
- Spotřebič musí být napájen pouze bezpečným malým napětím odpovídajícím značení spotřebiče.
- Výrobek je určen pouze pro použití v domácnostech a podobné účely (v obchodech, kancelářích a podobných pracovištích, v hotelích, motelech a jiných obytných prostředích, v podnicích zajišťujících nocleh se snídaní)! Není určen pro komerční použití!
- **Vysavač nikdy neponořujte do vody (ani částečně)!**

- Vysavač ani nabíjecí stanici nenechávejte vystavený povětrnostním vlivům (**déšť, mráz, přímé sluneční záření** atd.).
- Aby se zajistila bezpečnost a správná funkčnost přístroje, používejte jen originální náhradní díly a výrobcem schválené příslušenství.
- Nevysávejte ostré předměty (např. **sklo, střepy**), horké, hořlavé, výbušné předměty (např. **popel, hořící zbytky cigaret, benzín, ředidla a aerosolové výpary**), ale ani maziva (např. **tuky, oleje**), žíravé prostředky (např. **kyseliny, rozpouštědla**). Vysátím těchto předmětů může dojít k poškození filtrů, popř. vysavače.
- Spotřebič nikdy nepoužívejte pro žádný jiný účel, než pro který je určen a popsán v tomto návodu!
- Zabezpečte prosím spáry a mezery na podlahách (např. u přechodových lišt) aby nedocházelo k poškozování kartáčů. Tyto spáry mohou také omezit vysavač zaseknutím štětin kartáče do tohoto prostoru.
- Vysavač nelze použít na koberci, jehož délka vlasu je více než 1 cm. Vysavač zároveň nemusí správně fungovat na některých druzích tmavých koberců, které svým povrchem "matou" senzory a mohou způsobit chaotický pohyb vysavače, případně na daný povrch nenajede. Vysavač dokáže přejet přechodové lišty do cca 2 cm. V případě potřeby (např. vyšších prahů) lze nastavit zakázanou zónu, aby nedošlo k zaseknutí robotu.
- Pokud se spotřebič delší dobu nepoužívá, odpojte nabíjecí stanici od elektrického napájení. **Vysavač vypněte a povysuňte mimo kontakty nabíjecí stanice.** Tím zabráníte vybíjení vysavače.
- Nedobíjejte akumulátor, ze kterého uniká elektrolyt.
- Kontakty akumulátoru nebo síťového adaptéru nespojujte! Pokud akumulátor nepoužíváte, držte jej z dosahu kovových předmětů, jako jsou kancelářské sponky, mince, klíče, hřebíky, šroubky nebo další drobné kovové předměty, které mohou způsobit zkratování svorek akumulátoru. Vzájemné zkratování svorek akumulátoru může způsobit popáleniny nebo požár.
- Udělejte opatření, která zabrání vysavači přerušení úklidu:
  - Umístěte na bezpečné místo předměty, které se dají snadno převrhnout (např. vázy).
  - Zabezpečte okraje koberců.
  - Visící ubrusy a záclony by se neměly dotýkat země.
  - Hořlavé předměty musí být umístěny dále od zdroje ohně.
  - Volně položené přívodní kabely srovnejte či zabezpečte proti kolizi s vysavačem.
  - Posbírejte noviny, knihy, časopisy a větší kusy papíru rozházené po zemi.
- Vysavač nepoužívejte v prostředí s okolní teplotou nad 40 nebo pod 0 °C.
- Nepoužívejte laserový modul či jeho kryt jako držadlo k přenášení robota! Zároveň nepokládejte robota vzhůru nohama na jakoukoliv plochu - mohli byste laserový modul poškodit.
- Hlavní kartáč a zásobník na nečistoty musí být správně nainstalován.
- Senzory proti pádu před použitím vyčistěte.
- Vysavač potřebuje pro úklid pod nábytkem minimálně 10,5 cm na výšku volného prostoru, aby nedošlo k jeho zachycení, či uvíznutí.
- Nedovolte, aby vysavač spadnul. Pokud by k tomu došlo, spusťte vysavač a sledujte jeho pohyb pro kontrolu, zda je všechno v pořádku. Tato kontrola je důležitá pro následný úklid bez Vaší přítomnosti.
- Pokud akumulátor teče, okamžitě jej vyměňte a zlikvidujte dle kap. 10 EKOLOGIE, v opačném případě může poškodit spotřebič. Dejte pozor na potřísnění.
- **Pokud vysavač nebudete delší dobu používat, odpojte z něj akumulátor.**
- Pamatujte na to, že se robot pohybuje sám od sebe. Při chůzi v prostoru pohybu robota buďte tedy opatrní a nešlápněte na něj!

- Akumulátor zlikvidujte vhodným způsobem (viz odst. **10. EKOLOGIE**).
- V návodu vyobrazené součásti vysavače, včetně příslušenství, jsou ilustrační a mohou se od výrobku odlišovat.
- Výrobce neodpovídá za škody způsobené nesprávným používáním spotřebiče a příslušenství a není odpovědný za spotřebič v případě nedodržení bezpečnostních upozornění. Za nesprávné používání spotřebiče se mj. považuje nedodržování pravidelné výměny či údržby veškerých filtrů.

**Bezdrátové spojení a kompatibilita**

- Společnost ETA nemůže být žádným způsobem zodpovědná za jakékoliv náhodné, nepřímé nebo následné škody, ani za ztráty dat či ztráty způsobené únikem informací během komunikace prostřednictvím bezdrátových technologií.
- Úspěšnou bezdrátovou komunikaci nelze 100% zaručit u všech Smart zařízení a Wifi sítí (routerů). Vzhledem k rozmanitosti přístrojů na trhu mohou nastat případy, kdy charakter či specifikace daného Smart zařízení či Wifi sítě (routeru) znemožňuje připojení, případně je nějakým způsobem narušeno. Úspěšnost bezdrátové komunikace prostřednictvím Wifi sítě dále také ovlivňuje řada faktorů včetně hardwarové a softwarové konfigurace. Spojení mezi robotem a vaší Wifi sítí může být také negativně ovlivněno okolními Wifi sítěmi, které mohou být naladěny na stejný kanál a tím narušovat spojení (např. na sídlištích, v bytových domech atp.). Tyto skutečnosti nejsou důvodem k reklamaci spotřebiče.

Aplikace je vlastněna a provozována třetím subjektem (dále jen „Subjekt“) odlišným od společnosti HP TRONIC Zlín, spol. s r.o. (dále jen „Prodejce“). Mezi Subjektem a Prodejcem nedochází k předávání osobních údajů. Při registraci do aplikace předává zákazník osobní údaje přímo Subjektu, který se stává správcem osobních údajů. Aplikace a s tím spojena ochrana osobních údajů se řídí pravidly Subjektu.

| | | | |
|---|---|---|---|
|  | Pouze autorizovaný servis je oprávněn provádět opravy nebo úpravy tohoto výrobku, jinak neodborné zacházení může způsobit požár, úraz elektrickým proudem nebo poranění. |  | Nepoužívejte žádnou jinou nabíjecí stanici včetně přiloženého napájecího kabelu, který je součástí tohoto výrobku. |
|  | Nikdy se nedotýkejte napájecího kabelu mokrou rukou - může dojít k úrazu elektrickým proudem. |  | Neohýbejte nadměrně přívodní kabel nebo ho nezatěžujte, mohlo by to způsobit jeho poškození, požár či úraz elektrickým proudem. |
|  | Dbejte na to, aby se váš oděv či část těla nedoslaly do otáčejícího se kartáče vysavače, mohlo by dojít ke zranění. |  | Zamezte styku výrobku s cigaretami, zapalovači, sirkami nebo jinými tepelnými zdroji nebo hořlavými materiály. |
|  | Vysavače nepoužívejte v komerčních prostorách, mohlo by dojít k poškození nadměrným používáním. |  | Před použitím odstraňte všechny snadno zničitelné předměty (vč. předmětů s vysokou odrazovou vlastností, látky, skleněné lahve, atd.), mohlo by dojít k poškození těchto předmětů či omezení funkce vysavače. |

| | | | |
|---|---|---|---|
| ! | Přívodní konektor napájecího kabelu do nabíjecí stanice zcela zasuňte, jinak by mohlo dojít k úrazu el. proudem, zkratu, či požáru. | ⊘ | Na vysavač nestoupejte ani nesedejte, mohlo by dojít k poškození vysavače či ke zranění. |
| ⊘ | Nevysávejte vodu ani jiné tekutiny, mohlo by dojít k poškození vysavače. | ⊘ | Vysavač nepoužívejte na malých stolcích a židlích či na malém prostoru, mohlo by dojít k poškození vysavače. |
| ⊘ | Vysavač nepoužívejte venku, mohlo by dojít k poškození vysavače. | ⊘ | Nenechávejte na zemi nitě, dráty ani jiné předměty o délce větší než 150 mm, mohly by se zamotat do kartáče. |

## 2. POUŽITÍ

Zařízení je určeno k použití doma, v hotelových pokojích a malých kancelářích.
Je vhodné k čištění různých koberců s krátkým vlasem, dřevěných podlah, tvrdých podlah, keramických dlaždic atd.

Jelikož se vysavač pohybuje volně v prostoru Vaší domácnosti, je nutné prostředí tomu adekvátně přizpůsobit. Před použitím z podlahy odstraňte všechny nežádoucí předměty (natažené kabely, pohozené oblečení, papíry, sáčky apod.), které by mohly bránit pohybu vysavače nebo naopak křehké předměty (např. skleněné a keramické vázy), které by vysavač mohl svým pohybem poškodit.

Budete-li vysavač používat ve vícepatrové domácnosti, doporučujeme pro zajištění všech funkcí společně s vysavačem přenášet mezi jednotlivými patry i nabíjecí stanici.

**Tento návod je společný pro vysavač ETA5241 a ETA6241. Vysavače se od sebe odlišují tím, že ETA6241 má nabíjecí stanici s odsávací jednotkou (E) a ETA5241 má klasickou nabíjecí stanici (D).**
**Nabíjecí stanice nejsou vzájemně kompatibilní - tj. pro model ETA5241 nelze zakoupit stanici (E) a pro ETA6241 nelze zakoupit stanici (D).**

## 3. SOUČÁSTI VÝROBKU

### 3.1 OBSAH BALENÍ

| Položka | Popis | Ozn. | Množství | Obj. kód |
|---|---|---|---|---|
|  | Robotický vysavač | **A** | 1 | — |
| 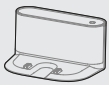 | Nabíjecí stanice (ETA5241) | **D** | 1 | ETA524100010 |

| Položka | Popis | Ozn. | Množství | Obj. kód |
|---|---|---|---|---|
|  | Napájecí kabel (ETA5241) | **D6** | 1 | ETA524100010 |
|  | Nabíjecí stanice s odsávací jednotkou (ETA6241) | **E** | 1 | ETA624100560 |
|  | Prachový sáček pro sběrnou nádobu (ETA6241) | **E8** | 1+1 | ETA624100010 |
| 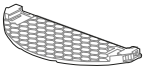 | Mopovací nástavec | **C** | 1 | ETA624100470 |
|  | Mop | **C3** | 1+1 | ETA624100480 |
| 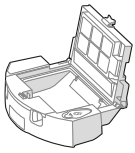 | Zásobník na nečistoty | **B** | 1 | ETA624100510 |
| | HEPA filtr | **B3** | 1+1 | ETA624100520 |
| | Těsnění nádoby | **-** | 1 | ETA624100570 |
| | Zpětná přepážka | **-** | 1 | |
| | Usměrňovač nečistot | **-** | 1 | |
| 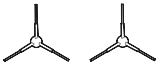 | Postranní kartáčky | **A10** | 2+2 | ETA624100530 |
|  | Hlavní kartáč | **A11** | 1 | ETA624100500 |
|  | Kryt hlavního kartáče | **A12** | 1 | ETA624100490 |
| 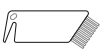 | Nástroj na čištění | **F** | 1 | ETA624100540 |
|  | Akumulátor | **-** | 1 | ETA624100200 |

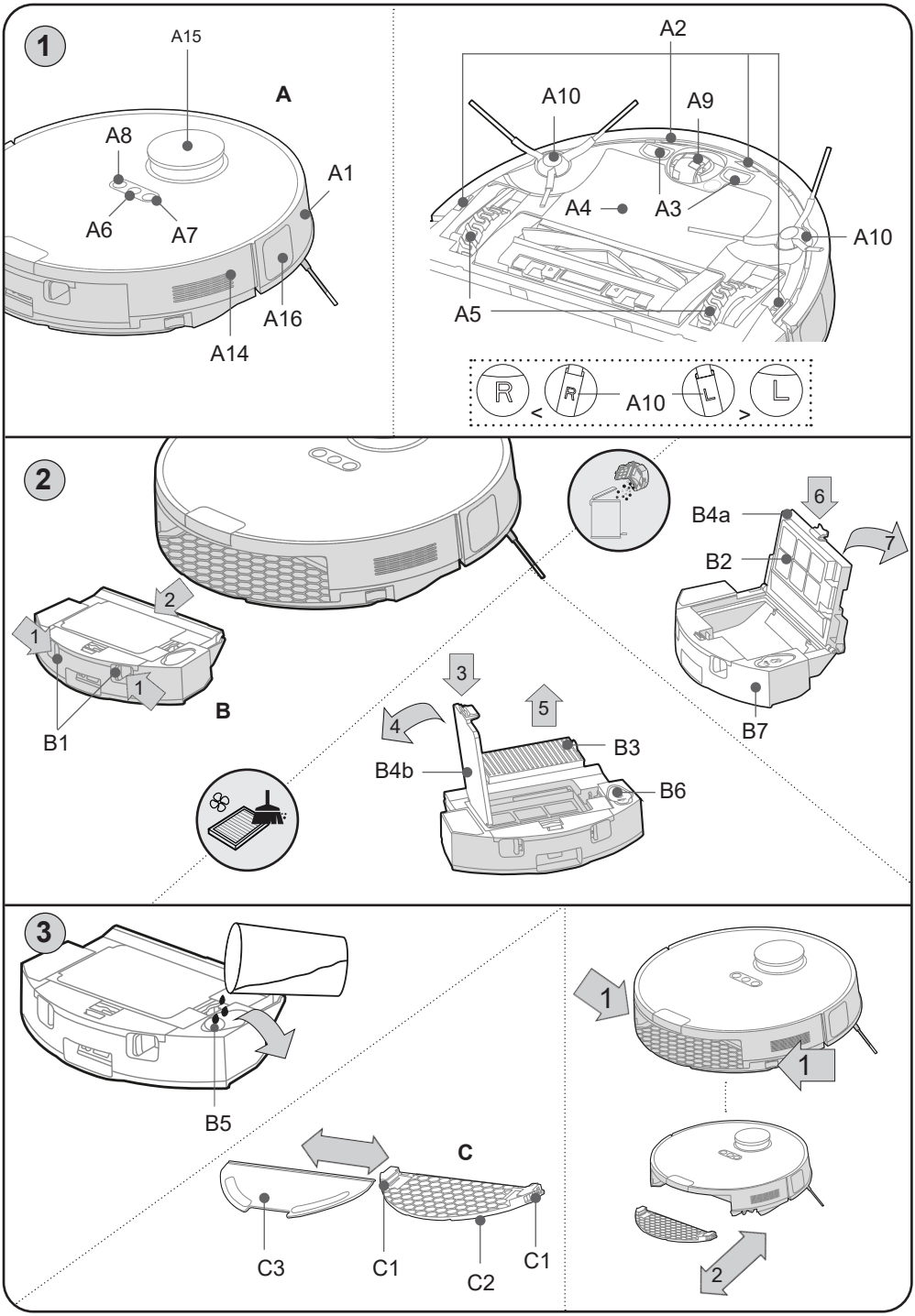
1
A15
A
A8
A1
A6
A7
A16
A14
A2
A10
A9
A4
A3
A10
A5
R
A10
L
2
B4a
6
7
B2
B7
1
2
1
1
B1
B
3
4
5
B3
B4b
B6
3
B5
C
C3
C1
C2
C1
1
1
2

### 3.2 ROBOTICKÝ VYSAVAČ

**A – Vysavač**

A1 – Přední nárazník
A2 – Senzory proti pádu ze schodů
A3 – Nabíjecí kontakty
A4 – Kryt prostoru pro akumulátor
A5 – Pohonná kola (levé/pravé)
A6 – Hlavní spínač (ZAP./VYP.)
A7 – Tlačítko návrat do nabíjecí stanice
A8 – Tlačítko lokálního úklidu
A9 – Přední kolečko
A10 – Postranní kartáček
A11 – Hlavní kartáč
A12 – Kryt hlavního kartáče
A13 – Ložisko
A14 – Tlačítko RESET
A15 – Laserový modul
A16 – TOF senzor

**B – Zásobník na nečistoty 2 v 1**

B1 – Tlačítko pro uvolnění zásobníku
B2 – Pre filtr
B3 – HEPA filtr
B4a – Víko zásobníku
B4b – Víko HEPA filtru
B5 – Nalévací otvor
B6 – Zátka nalévacího otvoru
B7 – Nádržka na vodu (220 ml)

**C – Mopovací nástavec**

C1 – Aretace nástavce
C2 – Spodní část pro přichycení mopu
C3 – Mop

**D – Nabíjecí stanice**

D1 – Kontrolka provozu
D2 – Signalizační plocha
D3 – Nabíjecí kontakty
D4 – Zdířka pro napájecí kabel
D5 – Prostor pro namotání kabelu
D6 – Napájecí kabel

**E – Nabíjecí stanice s odsávací jednotkou**

E1 – Světelný panel
E2 – Nabíjecí kontakty pro vysavač
E3 – Signalizační plocha
E4 – Otvor pro připojení vysavače
E5 – Víko
E6 – Ochranný filtr
E7 – Prostor pro namotání kabelu
E8 – Prachový sáček

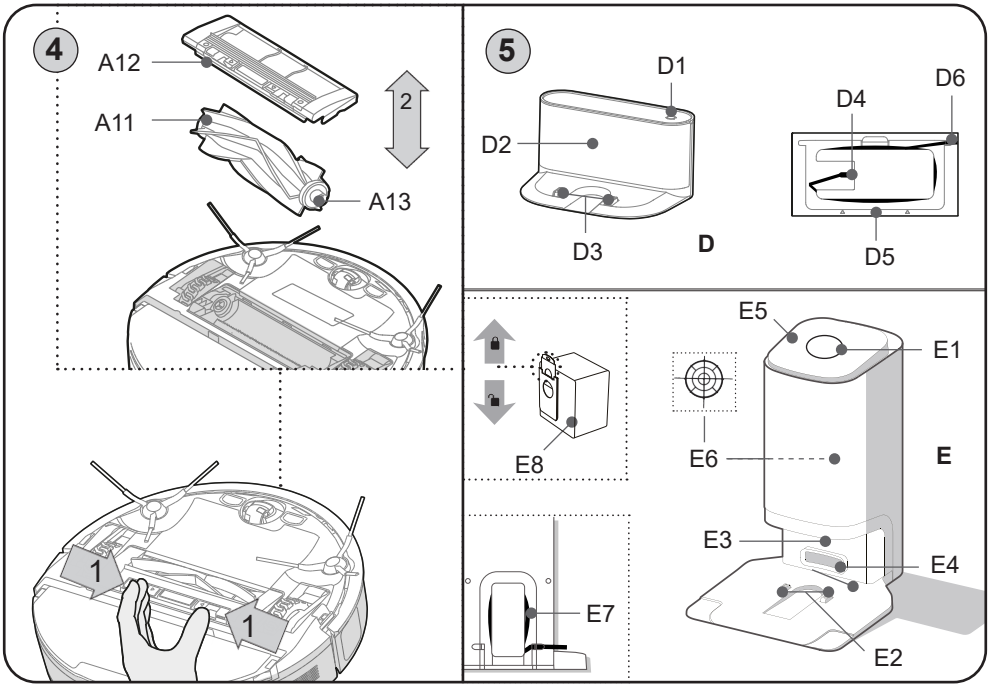

# 4. PŘÍPRAVA K POUŽITÍ

Odstraňte veškerý obalový materiál, vyjměte vysavač a příslušenství.
Z vysavače odstraňte všechny případné adhezní fólie, samolepky nebo papír.

### 4.1 PŘÍPRAVA VYSAVAČE

Dle použití instalujte zásobník na nečistoty **B** nebo mopovací nástavec **C**.
Nainstalujte postranní kartáčky **A10** a hlavní kartáč **A11**.

### 4.2 INSTALACE NABÍJECÍ STANICE

1. Umístěte nabíjecí stanici na podlahu. Ujistěte se, zda je dostatečný prostor po stranách základny (minimálně 0,5 m) a před základnou (minimálně 1,5 m). Vyvarujte se tomu, aby nabíjecí stanice byla vystavena slunečnímu záření.
2. Připojte kabel k nabíjecí stanici a poté k el. síti. Přebytečnou část napájecího kabelu můžete namotat do prostoru **D5**.

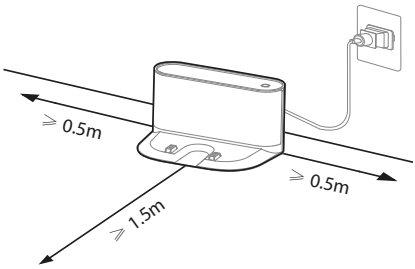


### 4.3 INSTALACE NABÍJECÍ STANICE S ODSÁVACÍ JEDNOTKOU

1. Umístěte nabíjecí stanici s odsávací jednotkou ideálně na tvrdou podlahu ve vzdálenosti cca 6 cm od zdi. Ujistěte se, zda je dostatečný prostor po stranách nabíjecí stanice (minimálně 0,5 m) a před nabíjecí stanicí (minimálně 1,5 m). Vyvarujte se tomu, aby nabíjecí stanice s odsávací jednotkou byla vystavena slunečnímu záření.
2. Připojte napájecí kabel stanice k el. síti.

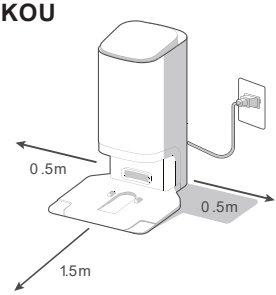


**Poznámky**

- V případě vybitého akumulátoru vysavač vložte do nabíjecí základny ručně.
- Po připojení do nabíjecí stanice se vysavač sám zapne.
- Během nabíjení a připojení k nabíjecí stanici robot nelze vypnout.
- **Vysavač vypouštějte k úklidu vždy z nabíjecí stanice.**

**PÁROVÁNÍ vysavače s nabíjecí stanicí**

Od výroby je robot se stanicí automaticky spárován, případně proces proběhne automaticky při prvním zapnutí nabíjecí stanice a vysavače. Pokud však dojde k odpárování, je potřeba stanici s robotem znovu spojit. Nespárovaná stanice se projevuje tím, že nefunguje funkce odsávání. O této skutečnosti vás bude informovat chybová hláška v aplikaci. Pro spárování postupujte podle následujících instrukcí:

Nejprve zapněte stanici i vysavač, ten umístěte mimo nabíjecí stanici a stiskněte současně tlačítka „nabíjení“ a „hlavní spínač“ na 3-5 sekund dokud neuslyšíte zvukový signál, robot přejde do stavu automatického párování. Robota vypněte a po chvíli znovu zapněte. Po zapnutí a úvodní melodii uslyšíte potvrzovací signál z nabíjecí stanice. Pokud odsávání stále nefunguje, postup opakujte.

# 5. POUŽÍVÁNÍ VYSAVAČE

## 5.1 ZÁKLADNÍ CHOVÁNÍ A SIGNALIZACE

### FUNKCE TLAČÍTEK

| | Tlačítko | | |
|---|---|---|---|
| | ⏻ | | |
| **Krátké stisknutí** | Start / pauza / pokračovat | Návrat do nabíjecí stanice | Zahájení lokálního úklidu |
| **Dlouhé stisknutí (cca 3 sek.)** | Zapnutí a vypnutí robota | - | Režim připojování k WIFI síti |

### CHOVÁNÍ SIGNALIZACE ROBOTICKÉHO VYSAVAČE

| Světelná signalizace | | Stav vysavače |
|---|---|---|
| ⏻ | nesvítí | robot je vypnutý, nebo v režimu spánku |
| | svítí | robot je v režimu stand-by, uklízí nebo je plně nabitý |
| | bliká pomalu | robot se nabíjí |
| | bliká rychle | objevil se nějaký problém |
| | svítí | stav nabití je >20 %, robot ukončil úklid a vrací se nabít |
| | bliká | vybitá baterie (<20 %), robot se jede nabít |
| | svítí | aktivní lokální úklid |
| | bliká pomalu | robot vstoupil do režimu připojování k WIFI |
| | bliká rychle | robot se právě snaží připojit k WIFI |

### CHOVÁNÍ SIGNALIZACE SVĚTELNÉHO PANELU (E1)

| Světelná signalizace | | Chování | Stav odsávací jednotky |
|---|---|---|---|
| | signalizace provozu | svítí | připojeno k elektřině |
| | | nesvítí | odpojeno od elektřiny |
| | | točí se | odsávají se nečistoty ze zásobníku **B** |
| | bezpečnostní kontrolka | svítí | chybí sáček **E8**, nebo je špatně umístěn |
| | | bliká | víko **E5** je otevřené |
| | kontrolka odsávání | svítí | odsávají se nečistoty ze zásobníku **B** |

| | | | |
|---|---|---|---|
|  | kontrolka sáčku **E8** | svítí | sáček je plný |
| | | bliká | odsávací systém je ucpaný/ zablokovaný |
| ——— | detekce robota | svítí | robot je v nabíjecí stanici |
| | | nesvítí | robot není v nabíjecí stanici |

**Režim spánku**

Pokud v pohotovostním režimu (nebo při signalizaci nějaké chyby) do 10 minut neproběhne žádná akce, vysavač se přepne do režimu spánku. Probudíte jej stisknutím jednoho z tlačítek, případně v aplikaci. Režim nebude aktivován, pokud je vysavač umístěn v nabíjecí stanici.

**Přerušení a obnovení úklidu**

Vysavač pokračuje v úklidu, pokud je přerušený úklid opětovně aktivován. Vysavač pokračuje také po úspěšném nabití, pokud se úklid přerušil automaticky kvůli nabíjení akumulátoru.

**Reset vysavače**

Vhodným nástrojem stiskněte tlačítko RESET **A14**. To může pomoci vyřešit některé nespecifické potíže a chyby.

**UPOZORNĚNÍ**

- Berte na vědomí, že stisknutím tlačítka RESET **A14** ztratíte nastavení v aplikaci. Bude potřeba vysavač znovu spárovat.

**Hlasový doprovod**

Hlasová upozornění jsou továrně nastavena na češtinu. Změnu na angličtinu můžete provést pouze v aplikaci.

## 5.2 NABÍJENÍ AKUMULÁTORU

1. Zkontrolujte, zda je nabíjecí stanice **D/E** správně připojena k el. síti.
2. Položte vysavač do blízkosti nabíjecí stanice a stiskněte tlačítko **A7** na vysavači. Pokud je akumulátor příliš vybitý, umístěte vysavač správným způsobem přímo na nabíjecí stanici ručně.

**Poznámky**

- Standardní doba nabíjení je cca 5 hod. Plně nabitý akumulátor poskytne dobu provozu v závislosti na nastavených funkcích a výkonu 240 minut.
- Uvedená doba provozu vychází z interního testování společnosti ETA a platí pouze pro nový a plně nabitý akumulátor. V závislosti na stáří a opotřebení akumulátoru doba provozu klesá.
- Po provedení úklidu vysavač automaticky vyhledává nabíjecí stanici.
- Přehled stavu akumulátoru snadno zjistíte pomocí aplikace *"ETA SMART"*. Pomocí aplikace lze také kdykoliv vysavač poslat zpět na nabíjecí stanici.

**UPOZORNĚNÍ**

- Pokud nebudete vysavač používat více jak 2 dny, doporučujeme vysavač ponechat plně nabít, následně vypnout a povysunout z nabíjecí stanice mimo nabíjecí kontakty.

## 5.3 REŽIMY ÚKLIDU A FUNKCE VYSAVAČE

Vysavač disponuje několika režimy úklidu. Ovládáním bez použití aplikace však máte k dispozici pouze **automatický** režim úklidu a **lokální** úklid.

**Automatický úklid**
Stiskněte tlačítko **A6**. Vysavač se při úklidu pohybuje postupně a systematicky v prostoru podle naprogramované trasy. Prostor si rozčlení na jednotlivé segmenty. Jakmile vysavač uklidí celý dostupný prostor, tak automaticky vyhledá nabíjecí stanici. Jedná se o nejpoužívanější způsob úklidu.

**Lokální úklid**
Stiskněte tlačítko **A8**. Vysavač se při úklidu pohybuje v prostoru podle naprogramované trasy (čtverec 1x1 m). Po ukončení úklidu se vysavač automaticky vrátí do nabíjecí stanice. Tento režim úklidu je vhodný pro úklid malé znečištěné plochy.

**Návrat do nabíjecí stanice**
Vysavač disponuje funkcí automatické návratu do nabíjecí stanice po dokončení úklidu. Vysavač můžete na dobíjecí stanici odeslat také pomocí tlačítka **A7**, případně danou funkcí přímo v aplikaci.

**Vysavač se navrátí do nabíjecí stanice:**

a) v případě, že jej do ní pošlete tlačítkem **A7** nebo v aplikaci
b) v případě dokončení úklidu
c) v případě nízkého stavu akumulátoru (po nabití bude pokračovat v nedokončeném úklidu - pokud není v aplikaci aktivní režim nerušit)

**Automatické odsávání nečistot odsávací jednotkou**

Po provedení úklidu nebo návratu vysavače do nabíjecí stanice s odsávací jednotkou dojde k automatickému odsátí nečistot ze zásobníku **B**. Je nutné také pravidelně kontrolovat plnost prachového sáčku **E8** a pravidelně ho měnit. Nastavení četnosti vysávání zásobníku lze nastavit v aplikaci.

## 5.4 POUŽITÍ MOPOVACÍHO NÁSTAVCE (OBR. 3)

1) Vyjměte zásobník **B** a otvorem **B5** naplňte nádržku čistou vodou a řádně uzavřete zátkou **B6**.
2) Zásobník **B** vložte zpět do robota.
3) Poté na zásobník **B** ze spodní strany robotu nasuňte (po úklidu odejměte) dle obr.3 samotný mopovací nástavec **C** s nasazeným mopem (uslyšíte cvaknutí). Mop před použitím namočte a vyždímejte.
4) Vysavač zapněte stisknutím tlačítka **A6**, případně v aplikaci na požadovaný režim úklidu.
5) Po ukončení úklidu nádržku vylejte a nechejte řádně vysušit - nenabíjejte robot s vodou v nádržce.

**Poznámky**

- Vysavač má speciální funkci MOP LIFT, která zvedne mopovací nástavec jakmile detekuje koberec. Tato funkce je ve výchozím nastavení aktivní. Vypnout ji lze pomocí aplikace.
- Nepřidávejte do vody žádné čisticí prostředky, jinak způsobíte zalepení děr a nefunkčnost mopování.
- Zasunutí mopovacího nástavce **C** aktivuje funkci čerpadla. Nepoužívejte vysavač s nástavcem **C** bez vody uvnitř nádržky **B7**!
- Vysavač během mopování kontrolujte. Nepoužívejte mopování bez neustálého dohledu.
- Při mopování doporučujeme provádět úklid po jednotlivých místnostech.
- Vysavač při mopování kontrolujte a dle potřeby do mopovacího nástavce doplňte vodu, případně opláchněte mop.
- Po použití mopovací nástavec odejměte a vyčistěte. Nenechávejte ho nainstalovaný na vysavači během nabíjení nebo pokud jej nepoužíváte.
- Po uzavření zátky může spodními otvory uniknout malé množství vody. Po jejím uzavření nástavec otočte a přenášejte vzhůru nohama.

## 6. APLIKACE ETA SMART

Vysavač lze ovládat ve zjednodušeném režimu pomocí tlačítek **A6**, **A7** a **A8**. **Pro využití jeho plného potenciálu je však potřeba instalace a použití chytré aplikace *"ETA SMART"*, která rozšíří jeho funkčnost a uživatelský komfort.**

Veškeré další informace, návod na obsluhu aplikace, instrukce a rady k úspěšnému spárování s domácí sítí, naleznete na adrese:

**www.eta.cz/robot/**

Aplikaci naleznete v databázi aplikací Apple Store či Google Play, nebo můžete pro urychlení použít následující QR kód:

Google play

Download on the App Store

**Poznámky**

Pokud není QR kód aktivní, vyhledejte aplikaci manuálně podle názvu.

# 7. ÚDRŽBA VYSAVAČE

Údržbu a čištění provádějte pravidelně v závislosti na četnosti používání a také objemu úklidů. Ve více znečištěném prostředí (domácnost s domácími mazlíčky) bude nutná častější údržba. **Zanedbání údržby může způsobit poškození vysavače a jeho součástí!**

Tělo robotického vysavače včetně laserového modulu otírejte opatrně suchým hadříkem. Zkontrolujte také, zda se do oblasti laserového modulu nedostaly nějaké nečistoty a neblokují pohyb otočného mechanismu. To by mohlo negativně ovlivnit mapování prostoru a chování robotu.

## 7.1 ČIŠTĚNÍ NABÍJECÍCH KONTAKTŮ

**Vypněte vysavač a odpojte nabíjecí stanici od el. sítě!** Očistěte nabíjecí kontakty (**A3, D3**, **E2**) na vysavači i na stanici měkkým suchým hadříkem. Čištění provádějte alespoň 1x za měsíc. **K čištění kontaktů nepoužívejte žádné agresivní čisticí prostředky nebo oleje.**

## 7.2 ČIŠTĚNÍ ZÁSOBNÍKU NA NEČISTOTY A FILTRŮ

1. Podle obr. 2 vyjměte zásobník na nečistoty **B** z vysavače. Otevřete jeho víko **B4a** a nečistoty vysypte a zlikvidujte společně s běžným komunálním odpadem - případně použijte funkci odsávání nečistot ze zásobníku odsávací stanicí. Pokud budete vysypávat zásobník ručně, obraťte jej výstupním otvorem nahoru.
2. Z nádržky **B7** vylijte přebytečnou vodu. Zásobník **B** otřete vlhkým hadříkem.
3. Otevřete víko **B4b**, vyjměte HEPA filtr a jemně jej vyfoukejte nebo vyklepejte. Případně použijte k očištění nástroj na čištění **F**. Filtr **B2** opatrně otřete vlhkým hadříkem, případně použijte i zde nástroj **F**.
4. Po provedení údržby složte zásobník na nečistoty včetně filtru a vložte ho zpět do vysavače, případně ho uložte na vhodné bezpečné místo.

**UPOZORNĚNÍ**

- K čistění filtrů nepoužívejte žádné agresivní prací nebo čisticí prostředky ani horkou vodu.
- Pro zachování filtračních parametrů HEPA filtru doporučujeme čištění suchou cestou.
- **Pokud se rozhodnete HEPA filtr umýt vodou, sníží se jeho filtrační schopnosti.** Maximální počet umytí filtru je 3x. Poté je nutné zakoupit nový.
- HEPA filtr doporučujeme měnit alespoň 2x za rok.
- Filtry nejsou určeny pro mytí v myčce nádobí.
- Zanedbání čištění a případně výměny filtrů může vést k poruše vysavače!

## 7.3 ČIŠTĚNÍ HLAVNÍHO KARTÁČE

1. Stiskněte aretace krytu směrem k sobě a odejměte kryt **A12** a vyjměte hlavní kartáč **A11** z vysavače.
2. Vyčistěte hlavní kartáč nástrojem na čištění **F** (nebo jiným vhodným). Pro odstranění namotaných vlasů/chlupů můžete použít také nůžky. Kryt hlavního kartáče a prostor pro hlavní kartáč otřete měkkým suchým hadříkem.
3. Z kartáče **A11** můžete vysunout také ložisko **A13** a odstranit případné chlupy/vlasy, které se do tohoto prostoru dostaly.
4. Opačným způsobem umístěte všechny odejmuté prvky zpět do vysavače.

### 7.4 ČIŠTĚNÍ POSTRANNÍCH KARTÁČKŮ

1. Vyjměte (vycvakněte) oba postranní kartáčky, vyčistěte je a odstraňte z nich namotané vlasy/chlupy).
2. Poté kartáčky nainstalujte zpět na vysavač. Dbejte na správné stranové umístění dle značení (L - levý, P - pravý).

### 7.5 ČIŠTĚNÍ KOLEČEK

Vyčistěte přední, levé i pravé kolečko pomocí nástroje **F**.

**UPOZORNĚNÍ**
**Na osách koleček se mohou namotávat vlasy/chlupy a ulpívat další nečistoty. Kolečka pravidelně kontrolujte a čistěte.**

### 7.6 ČIŠTĚNÍ SENZORŮ

Po dokončení každého úklidu očistěte senzory pomocí nástroje **F** (nebo jiného vhodného).

### 7.7 ČIŠTĚNÍ MOPOVACÍHO NÁSTAVCE

Po každém použití nástavec odejměte z vysavače (viz obr. 3). Mopovací nástavec **C** a mopy **C3** opláchněte pod tekoucí vodou. Mop odejmete odlepením a vysunutím do strany. Z nádržky vylejte přebytečnou vodu a vypláchněte ji ještě jednou čistou vodou.

### 7.8. ČIŠTĚNÍ PŘEDNÍHO NÁRAZNÍKU A1

Přední nárazník obsahuje senzory překážek, celý jej tedy pravidelně otírejte opatrně vlhkým hadříkem. Zkontrolujte také, zda lze předním nárazníkem mírně pohybovat po celém jeho obvodu směrem k tělu robota a zkontrolujte, zda není mezi nárazníkem a robotem zaseknutá nějaká překážka.

### 7.9. ČIŠTĚNÍ NABÍJECÍ STANICE S ODSÁVACÍ JEDNOTKOU

1. Odklopte víko **E5** stisknutím jeho předního okraje a vyjměte prachový sáček **E8**. Zlikvidujte jej společně s komunálním odpadem. Poté do jednotky vložte nový prázdný prachový sáček a víko zavřete. Posuvnou kartonovou část musíte zasunout směrem dolů až nadoraz.

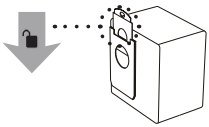

2. Ochranný filtr **E6** otřete jemným hadříkem či kartáčkem.
3. Očistěte také oblast **E3** opatrně suchým hadříkem.

**Poznámka**
- V okolí otvoru **E4** se mohou nahromadit nečistoty a prach. Očistěte vlhkým hadříkem či kartáčkem i tuto oblast.

**Údržbu rozsáhlejšího charakteru nebo údržbu, která vyžaduje zásah do vnitřních částí spotřebiče, musí provést odborný servis! Nedodržením pokynů výrobce zaniká právo na opravu!**

## 8. ŘEŠENÍ PROBLÉMŮ

Velkou část různých potíží můžete vyřešit nebo jim zamezit správnou obsluhou v souladu s instrukcemi v návodu. Především dbejte na řádnou údržbu a vizuální kontrolu vysavače. Vždy pro jistotu restartujte celý vysavač a zkontrolujte správné připojení stanice k el. síti.

| Problém | Příčina | Řešení |
|---|---|---|
| Stanice neodsává | Nesprávné spárování, nebo zaseknuté pojistné tlačítko pod gumovou krytkou odsávacího vstupu. | Možné řešení naleznete na www.eta.cz/aurum-pro |
| Vysavač se točí na jednom místě. | Levé/pravé kolo je zaseknuté. | Zkontrolujte a vyčistěte kola. |
| Vysavač stále couvá. | Senzory proti pádu ze schodů jsou znečištěny, nebo poškozeny. | Senzory vyčistěte. Pokud problém přetrvává, tak vyhledejte autorizované servisní středisko. |
| Vysavač neustále naráží do překážek. | Přední nárazník je zaseknutý vlivem nečistot. | Zkontrolujte a vyčistěte přední nárazník. |
| Vysavač uklízí velmi krátkou dobu. | Akumulátor není dostatečně nabitý nebo je na konci své životnosti. | Plně nabijte vysavač. Pokud problém přetrvává, vyměňte akumulátor za nový. |
| Sací výkon vysavače slábne. | Zásobník na nečistoty je plný nebo jsou znečištěné filtry. | Zkontrolujte a vyčistěte zásobník na nečistoty a filtry. |
| Vysavač nemapuje, deformuje mapu nebo se chová chaoticky | Zablokovaný laserový modul. | Zkontrolujte modul a odstraňte případné překážky. Laserový mechanismus se musí pod modulem volně otáčet. |
| Vysavač nejde spustit | Vybitý akumulátor | Robot nabijte. |
| | Extrémní teplota okolí | Okolní teplota nesmí být nižší než 0 °C ani vyšší než 40 °C. |
| Abnormální chování | Neznámá příčina | Vyzkoušejte vypnutí a restart vysavače. |

**Další rady a pomoc naleznete na stránkách http://eta.cz/robot.**

## 9. TECHNICKÁ SPECIFIKACE

| Robotický vysavač | |
|---|---|
| Spotřebič třídy ochrany | III. |
| Provozní napětí | 14,4 V (DC) |
| Akumulátor | Li-Ion (BP14452C) |
| Kapacita akumulátoru | 5200 mAh |

| | |
|---|---|
| Doba nabíjení | 5 hod. |
| Hmotnost | 3,75 kg |
| Rozměry | Ø 430 mm x 96 mm |
| Frekvenční rozsah | 2,4 GHz |
| Bezdrátová technologie | Wifi |
| Hlučnost (dB(A) re 1pW) | 73 |

**Kompatibilita:**

Operační systém smart zařízení
- Android 6.0 a vyšší
- IOS 11.0 a vyšší

Wifi síť
- 2,4 GHz
- zabezpečení WPA1 a WPA2 (doporučeno WPA2)

**UPOZORNĚNÍ**
**Zařízení nelze provozovat na Wifi sítích zabezpečených protokolem IEEE 802.1X (zpravidla firemní Wifi sítě).**

| Nabíjecí stanice | ETA5241 (D) | ETA6241 (E) |
|---|---|---|
| Spotřebič třídy ochrany | II. | |
| Jmenovitý příkon | 24 W | 765 W |
| Rozměry cca | 230 x 165 x 115 mm | 435 x 360 x 290 mm |
| Hmotnost | 0,7 kg | 4,65 kg |
| Objem prach.sáčku | — | 2,5 l |
| Odsávání | — | ≤ 19 KPa |
| Hlučnost (dB(A) re 1pW) | — | 84 |

Tímto ETA a.s. prohlašuje, že typ rádiového zařízení ETA5241/ETA6241 je v souladu se směrnicí 2014/53/EU. Úplné znění EU prohlášení o shodě je k dispozici na stránkách výrobce.

**Změna technické specifikace a obsahu případného příslušenství dle modelu výrobku vyhrazena výrobcem. Výrobce si také vyhrazuje právo na změny/aktualizace aplikace ETA SMART bez předchozího upozornění. Charakter těchto změn/ aktualizací může způsobit, že některé informace či postupy uvedené v tomto návodu budou neaktuální či nebudou popsány.**

**Kapacita baterie výrobku se postupně snižuje. Ke snížení kapacity baterie dochází při obvyklém užívání spotřebiče a považuje se za opotřebení spotřebiče. Snížení kapacity baterie není vadou spotřebiče.**

## 10. EKOLOGIE

Pokud to rozměry dovolují, jsou na všech kusech vytištěny znaky materiálů použitých na výrobu balení, komponentů a příslušenství, jakož i jejich recyklace. Uvedené symboly na výrobku nebo v průvodní dokumentaci znamenají, že použité elektrické nebo elektronické výrobky nesmí být likvidovány společně s komunálním odpadem.
Za účelem správné likvidace výrobku jej odevzdejte na určených sběrných místech, kde budou přijaty zdarma. Správnou likvidací tohoto produktu pomůžete zachovat cenné přírodní zdroje a napomáháte prevenci potenciálních negativních dopadů na životní prostředí a lidské zdraví, což by mohly být důsledky nesprávné likvidace odpadů.
Při nesprávné likvidaci tohoto druhu odpadu mohou být v souladu s národními předpisy uděleny pokuty. Tento spotřebič je vybaven Li-Ion akumulátorem s dlouhou životností. Pro ochranu životního prostředí je nutné po ukončení životnosti spotřebiče vybitý akumulátor z něho demontovat a vhodným způsobem, prostřednictvím k tomu určených speciálních sběrných sítí, akumulátor i spotřebič bezpečně zlikvidovat. Další podrobnosti si vyžádejte od místního úřadu. Baterie nikdy nelikvidujte spálením!

**Vyjmutí akumulátoru**
Odšroubujte 3 šrouby krytu prostoru pro akumulátor na spodní straně vysavače. Vyjměte akumulátor a odpojte konektor. Pro odpojení konektoru použijte větší sílu pro překonání bezpečnostní pojistky proti samovolnému rozpojení. Poté můžete vložit a připojit nový akumulátor. Akumulátor vyjímejte pouze v případě likvidace spotřebiče. Pokud chcete akumulátor pouze vyměnit, obraťte se pro nákup na autorizované servisní středisko.

**UPOZORNĚNÍ**

- Dbejte na správné zapojení konektorů! Konektor akumulátoru obsahuje pojistnou část, která musí směřovat na protikus pojistné části v konektoru ve vysavači, přesně podle obr. níže, jinak hrozí nevratné poškození základní desky vysavače!

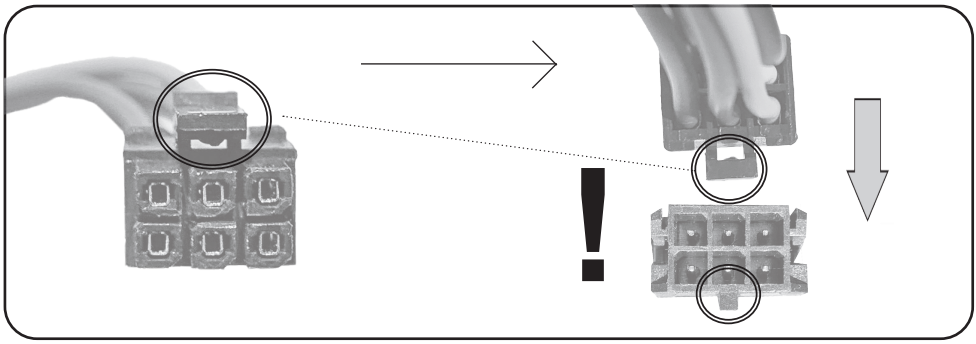

## UPOZORNĚNÍ A SYMBOLY POUŽITÉ NA SPOTŘEBIČI, OBALECH NEBO V NÁVODU:

| | |
|---|---|
| **HOUSEHOLD USE ONLY. DO NOT IMMERSE IN WATER OR OTHER LIQUIDS.** | |
| Pouze pro použití v domácnosti. Neponořovat do vody nebo jiných tekutin. | |
| **KEEP OUT OF REACH OF CHILDREN.** | |
| Uchovávejte mimo dosah dětí. | |
|   | **TO AVOID DANGER OF SUFFOCATION, KEEP THIS PLASTIC BAG AWAY FROM BABIES AND CHILDREN. DO NOT USE THIS BAG IN CRIBS, BEDS, ARRIAGES OR PLAYPENS. THIS BAG IS NOT A TOY.** Nebezpečí udušení. Nepoužívejte tento sáček v kolébkách, postýlkách, kočárcích nebo dětských ohrádkách. PE sáček odkládejte mimo dosah dětí. Sáček není na hraní. |
|  | Čtěte návod k obsluze |
| 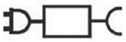 | Odnímatelná napájecí jednotka |
| OPEN | Otevřít |
|  | UPOZORNĚNÍ |

*SK – Robotický vysávač so smart aplikáciou*

# **eta** 5241, 6241 Aurum

**NÁVOD NA OBSLUHU**

Vážený zákazník, ďakujeme Vám za zakúpenie nášho produktu. Pred uvedením tohto prístroja do prevádzky, si veľmi pozorne prečítajte návod na obsluhu a tento návod spolu s dokladom o predaji a podľa možností aj s obalom a vnútorným obsahom obalu dobre uschovajte.

**Tip**
**Pre prvotné spárovanie vysávače s Vašou domáci Wifi sietí pomocou aplikácie "ETA SMART" navštívte naše webové stránky http://eta.cz/robot/.**

## 1. BEZPEČNOSTNÉ POKYNY ⚠

- Inštrukcie v návode považujte za súčasť spotrebiča a postúpte ich akémukoľvek ďalšiemu užívateľovi spotrebiča.
- Skontrolujte, či údaj na typovom štítku zodpovedá napätiu vo Vašej elektrickej zásuvke.
- Tento spotrebič môžu používať deti vo veku 8 rokov a staršie a osoby so zníženými fyzickými alebo mentálnymi schopnosťami alebo nedostatkom skúseností a znalostí, pokiaľ sú pod dozorom alebo boli poučené o používanie tohto spotrebiča bezpečným spôsobom a rozumie prípadným nebezpečenstvom. Deti si so spotrebičom nesmú hrať. Čistenie a údržbu vykonávanú užívateľom nesmú vykonávať deti bez dozoru.
- Ak je napájací prívod tohto spotrebiča poškodený, musí byť prívod nahradený výrobcom, jeho servisným technikom alebo podobne kvalifikovanou osobou, aby sa tak zabránilo vzniku nebezpečnej situácie.
- Pred výmenou príslušenstva alebo prístupných časti, ktoré sa pri používaní pohybujú, pred montážou a demontážou, pred čistením alebo údržbou, spotrebič vypnite!
- Ruky/prsty neprikladajte do otáčajúcej sa valcovej kefy, aby ste predišli zraneniam.
- Spotrebič v žiadnom prípade nepoužívajte, ak ma poškodený napájací prívod alebo vidlicu, ak nepracuje správne alebo spadol na zem a poškodil sa alebo spadol do vody. V takýchto prípadoch spotrebič odneste do špecializovaného servisu, aby preverili jeho bezpečnosť a správnu funkciu.
- **UPOZORNENIE**: Na dobíjanie akumulátora používajte iba nabíjaciu stanicu dodanú s týmto prístrojom.
- Spotrebič musí byť napájaný iba bezpečným malým napätím odpovedajúcim značeniu spotrebiča.

- Výrobok je určený len pre použitie v domácnostiach a pre podobné účely (v obchodoch, kanceláriách a podobných pracoviskách, v hoteloch, moteloch a iných obytných prostrediach, v podnikoch zaisťujúcich nocľah s raňajkami)! Nie je určený pre komerčné použitie!
- **Vysávač nikdy neponárajte do vody (ani čiastočne)!**
- Nikdy nevysávajte bez správne založeného filtračného systému a mikrofiltrov!
- Nevysávajte ostré predmety (napr. **sklo, črepy**), horúce, horľavé, výbušné predmety (napr. **popol, horiace zvyšky cigariet, benzín, riedidlá**), ale ani mazivá (napr. **tuky, oleje**) a žieravé prostriedky (napr. **kyseliny, rozpúšťadlá**). Vysatím týchto predmetov môže dôjsť k poškodeniu filtrov, popr. vysávača.
- Nenechávajte spotrebič vystavený poveternostným faktorom (**dážď, mráz, slnko** atď.).
- Vysávač vždy najskôr vypnite, odpojte vidlicu prívodného kábla od elektrickej siete a až potom vyprázdnite nádobu na prach, vyčistite/vymeňte mikrofiltre, očistite vysávač alebo jeho príslušenstvo.
- Ak sa spotrebič dlhší čas nepoužíva, odpojte nabíjaciu stanicu od elektrického napájania. Vysávač vypnite a vysuňte mimo kontaktov nabíjacej stanice. Tým zabránite vybíjaniu vysávača.
- Spotrebič nikdy nepoužívajte na žiadny iný účel, než na ktorý je určený a popísaný v tomto návode!
- Aby sa zaistila bezpečnosť prístroja a správna funkčnosť spotrebiča, používajte iba originálne náhradné diely a výrobcom schválené príslušenstvo.
- Zabezpečte prosím škáry a medzery na podlahách (napr. u prechodových líšt) aby nedochádzalo k poškodzovaniu kief. Tieto škáry môžu tiež obmedziť vysávač zaseknutím štetín kefy do tohoto priestoru.
- Vysávač nemožno použiť na koberci, ktorého dĺžka vlasu je viac ako 1 cm. Vysávač zároveň nemusí správne fungovať na niektorých druhoch tmavých kobercov, ktoré svojím povrchom "mätú" senzory a môžu spôsobiť chaotický pohyb vysávača, prípadne na daný povrch ani nenabehne. Vysávač dokáže prechádzať prechodové lišty do cca 2 cm. V prípade potreby (napr. vyšších prahov) je možné nastaviť zakázanú zónu, aby nedošlo k zaseknutiu robotu.
- Nedobíjajte akumulátor, z ktorého uniká elektrolyt.
- Kontakty akumulátora alebo nabíjačky nespájajte! Ak akumulátor nepoužívate, držte ho z dosahu kovových predmetov, ako sú kancelárske sponky, mince, kľúče, klince, skrutky alebo ďalšie drobné kovové predmety, ktoré môžu spôsobiť skratovanie svoriek akumulátora. Vzájomne skratovanie svoriek akumulátora môže spôsobiť popáleniny alebo požiar.
- Urobte opatrenia, ktoré zabránia vysávači prerušenia upratovania:
  - Umiestnite na bezpečné miesto predmety, ktoré sa dajú ľahko prevrátiť (vázy).
  - Zabezpečte okraje kobercov.
  - Visiace obrusy a záclony by sa nemali dotýkať zeme.
  - Horľavé predmety musí byť umiestnené ďalej od zdroja ohňa.
  - Voľne položené prívodné káble zrovnajte alebo zabezpečte proti kolízii s vysávačom.
  - Pozbierajte noviny, knihy, časopisy a väčšie kusy papiera rozhádzané po zemi.
- Vysávač nepoužívajte v prostredí s okolitou teplotou nad 40 alebo pod 0 °C.
- Pokiaľ vysávač nebudete dlhšiu dobu používať, odpojte akumulátor.
- Nepoužívajte laserový modul či jeho kryt ako držadlo na prenášaniu robota! Zároveň nedávajte robota hore nohami na akúkoľvek plochu - mohli by ste laserový modul poškodiť.
- Hlavná kefa a zásobník na nečistoty musia byť správne nainštalované.
- Vysávač potrebuje pre upratovanie pod nábytkom minimálne 10,5 cm na výšku voľného priestoru, aby nedošlo k jeho zachyteniu, či uviaznutiu.
- Pamätajte na to, že sa robot pohybuje sám od seba. Pri chôdzi v priestoru pohybu robota buďte opatrní a nešliapnete na neho!
- Nedovoľte, aby vysávač spadol. Ak by k tomu došlo, spustite vysávač a sledujte jeho pohyb pre kontrolu, či je všetko v poriadku. Táto kontrola je dôležitá pre následné upratovanie bez Vašej prítomnosti.

- Senzory proti pádu by mali byť vyčistené.
- Akumulátor zlikvidujte vhodným spôsobom (pozri text **10. EKOLÓGIA**).
- Pokiaľ akumulátor tečie, okamžite ho vymeňte a zlikvidujte podľa kap. 10 EKOLÓGIA, v opačnom prípade môže poškodiť spotrebič. Dajte pozor na postriekanie.
- V návode vyobrazené súčasti vysávača, vrátane príslušenstva sú ilustračné a môžu sa od výrobku odlišovať.
- Výrobca nezodpovedá za škody spôsobené nesprávnym používaním spotrebiča a príslušenstva a nie je zodpovedný za spotrebič v prípade nedodržania bezpečnostných upozornení. Za nesprávne používanie spotrebiča sa medzi iným považuje nedodržanie pravidelnej výmeny alebo údržby všetkých filtrov.

**Bezdrôtové spojenie a kompatibilita**

- Spoločnosť ETA nemôže byť žiadnym spôsobom zodpovedná za akékoľvek náhodné, nepriame alebo následné škody, ani za straty dát, či straty spôsobené únikom informácií behom komunikácie prostredníctvom bezdrôtových technológií.
- Úspešnú bezdrôtovú komunikáciu nie je možné 100% zaručiť u všetkých Smart zariadení a Wifi sietí (routerov). Vzhľadom k rozmanitosti prístrojov na trhu môžu nastať prípady, kedy charakter či špecifikácia daného Smart zariadenia, či Wifi siete (routera) znemožňuje pripojenie, prípadne je nejakým spôsobom narušená. Úspešnosť bezdrôtovej komunikácie prostredníctvom Wifi siete ďalej tiež ovplyvňuje rada faktorov, vrátane hardwarovej a softwarovej konfigurácie. Spojenie medzi robotom a vašou Wifi sieťou môže byť tiež negatívne ovplyvnené okolitými Wifi sieťami, ktoré môžu byť naladené na rovnaký kanál a tým narúšať spojenie (napr. na sídliskách, v bytových domoch a pod.). Tieto skutočnosti nie sú dôvodom na reklamáciu spotrebiča.

Aplikácia je vlastnená a prevádzkovaná tretím subjektom (ďalej iba „Subjekt“) odlišným od spoločnosti HP TRONIC Zlín, spol. s r.o. (ďalej iba „Predajca“). Medzi Subjektom a Predajcom nedochádza k prenosu osobných údajov. Pri registrácii do aplikácie dáva zákazník osobné údaje priamo Subjektu, ktorý sa stáva správcom osobných údajov. Aplikácia a s tým spojená ochrana osobných údajov sa riadia pravidlami Subjektu.

| | | | |
|---|---|---|---|
|  | Iba autorizovaný servis je oprávnený vykonávať opravy alebo úpravy tohto výrobku, inak neodborné zaobchádzanie môže spôsobiť požiar, úraz elektrickým prúdom alebo osobné poranenie. |  | Nepoužívajte žiadnu inú nabíjaciu stanicu vrátane priloženého napájacieho kábla, ktorý je súčasťou tohto výrobku. |
|  | Nikdy sa nedotýkajte napájacieho kábla mokrou rukou - môže dôjsť k úrazu elektrickým prúdom. |  | Neohýbajte nadmerne prívodný kábel alebo ho nezaťažujte, mohlo by to spôsobiť jeho poškodenie, oheň alebo úraz elektrickým prúdom. |
|  | Nepoužívajte váš odev alebo časť vášho tela (hlavu, prst a. t. ď.) pre dotyk kefy alebo kolies prístroja, mohlo by to spôsobiť osobné poranenie. |  | Zabráňte priblíženiu výrobku k cigarete, zapaľovačom, zápalkám alebo inému tepelnému zdroju alebo horľavému materiálu. |

| | | | |
|---|---|---|---|
|  | Vysávač nepoužívajte v komerčných priestoroch, mohlo by dôjsť k poškodeniu vysávača prehriatím. |  | Pred použitím odstráňte všetky ľahko zničiteľné predmety (vr. predmetov s vysokými odrazovými vlastnosťami, látky, sklenené fľaše, a. t. ď.), mohlo by dôjsť k poškodeniu týchto predmetov alebo obmedzenie funkcie vysávača. |
|  | Prívodný konektor napájacieho kábla do nabíjacej stanice úplne zasuňte, inak by mohlo dôjsť k úrazu el. prúdom, skratu, či požiaru. |  | Na vysávač nestúpajte ani nesadajte, mohlo by dôjsť k poškodeniu vysáva- ča alebo k zraneniu. |
|  | Nevysávajte vodu ani iné tekutiny, mohlo by dôjsť k poškodeniu vysávača. |  | Vysávač nepoužívajte na malých stolíkoch a stoličkách, či na malom priestore, mohlo by dôjsť k poškodeniu vysávača. |
|  | Vysávač nepoužívajte vonku, mohlo by dôjsť k poškodeniu vysávača. |  | Nenechávajte na zemi nite, drôty ani iné predmety s dĺžkou väčšou ako 150 mm, mohli by sa zamotať do kefy. |

## 2. POUŽITIE

Zariadenie je určené na použitie doma, v hotelových izbách a malých kanceláriách. Je vhodné na čistenie rôznych kobercov s krátkym vlasom, drevených podláh, tvrdých podláh, keramických dlaždíc, a. t. ď.

Keďže sa vysávač pohybuje voľne v priestore Vašej domácnosti, tak je nutné prostredie prispôsobiť tejto skutočnosti. Pred použitím z podlahy odstráňte všetky nežiadúce predmety (natiahnuté káble, pohodené oblečenie, papiere, vrecká a pod.), ktoré by mohli brániť pohybu vysávača, alebo naopak krehké predmety (napr. sklenené a keramické vázy), ktoré by vysávač mohol svojím pohybom poškodiť.

Pokiaľ budete vysávač používať v domácnosti s poschodiami, odporúčame na zaistenie všetkých funkcií spoločne s vysávačom prenášať medzi jednotlivými poschodiami aj nabíjaciu stanicu.

**Tento návod je spoločný pre vysávač ETA5241 a ETA6241. Vysávače sa od seba odlišujú tým, že ETA6241 má nabíjaciu stanicu s odsávacou jednotkou (E) a ETA5241 má klasickú nabíjaciu stanicu (D).**

**Nabíjacie stanice nie sú vzájomne kompatibilné – t. j. pre model ETA5241 nie je možné zakúpiť stanicu (E) a pre ETA6241 nie je možné zakúpiť stanicu (D).**

# 3. SÚČASTI VÝROBKU

## 3.1 OBSAH BALENIA

| Položka | Popis | Ozn. | Množstvo | Obj. kód |
|---|---|---|---|---|
|  | Robotický vysávač | **A** | 1 | — |
| 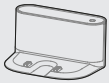 | Nabíjacia stanica (ETA5241) | **D** | 1 | ETA524100010 |
|  | Napájací kabel (ETA5241) | **D6** | 1 | ETA524100010 |
|  | Nabíjacia stanica s odsávacou jednotkou (ETA6241) | **E** | 1 | ETA624100560 |
|  | Vrecko na prach pre zbernú nádobu (ETA6241) | **E8** | 1+1 | ETA624100010 |
| 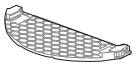 | Mopovací nadstavec | **C** | 1 | ETA624100470 |
|  | Mop | **C3** | 1+1 | ETA624100480 |
| 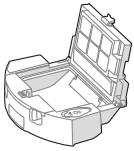 | Zásobník na nečistoty | **B** | 1 | ETA624100510 |
| | HEPA filter | **B3** | 1+1 | ETA624100520 |
| | Tesnenie nádoby | **-** | 1 | ETA624100570 |
| | Spätná priehradka | **-** | 1 | |
| | Usmerňovač nečistôt | **-** | 1 | |
| 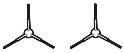 | Postranné kefy | **A10** | 2+2 | ETA624100530 |
|  | Hlavná kefa | **A11** | 1 | ETA624100500 |
|  | Kryt hlavnej kefy | **A12** | 1 | ETA624100490 |
|  | Nástroj na čistenie | **F** | 1 | ETA624100540 |
|  | Akumulátor | **-** | 1 | ETA624100200 |

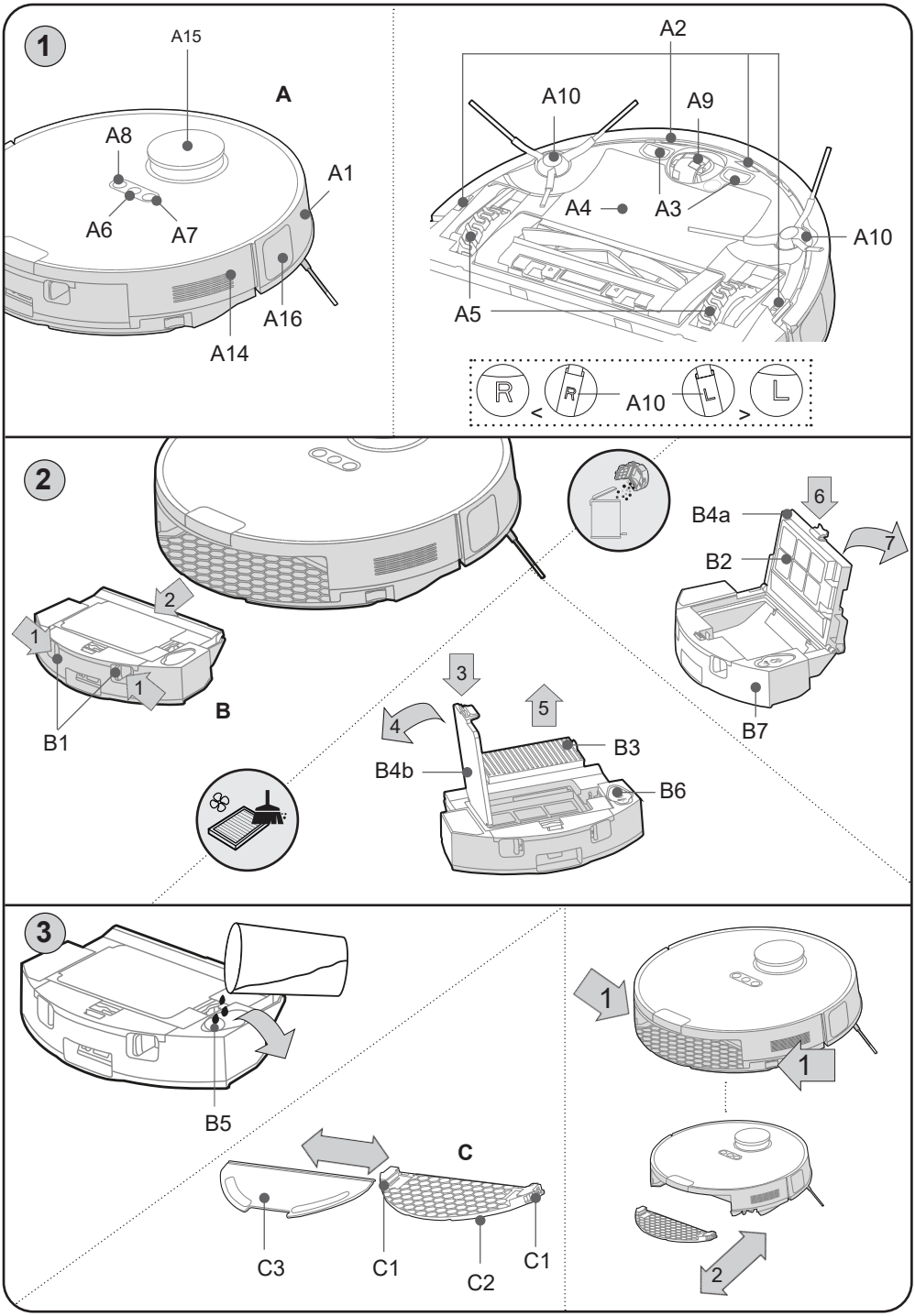
1
A15
A
A8
A1
A6
A7
A16
A14
A2
A10
A9
A4
A3
A10
A5
R
A10
L
2
B4a
6
7
B2
B7
1
2
1
1
B1
B
3
4
5
B3
B4b
B6
3
B5
C
C3
C1
C2
C1
1
1
2

### 3.2 ROBOTICKÝ VYSÁVAČ

**A – Vysávač**

A1 – Predný nárazník
A2 – Senzory proti pádu zo schodov
A3 – Nabíjacie kontakty
A4 – Kryt priestoru pre akumulátor
A5 – Pohonné kolieska (ľavé/pravé)
A6 – Hlavný spínač (ZAP./VYP.)
A7 – Tlačidlo pre návrat do nabíjacej stanice
A8 – Tlačidlo lokálneho upratovania
A9 – Predné koliesko
A10 – Postranné kefky
A11 – Hlavná kefa
A12 – Kryt hlavnej kefy
A13 – Ložisko
A14 – Tlačidlo RESET
A15 – Laserový modul
A16 – TOF senzor

**B – Zásobník na nečistoty 2 v 1**

B1 – Tlačidlo na uvoľnenie zásobníka
B2 – Pre filter
B3 – HEPA filter
B4a – Veko zásobníka
B4b – Veko HEPA filtra
B5 – Otvor na nalievanie
B6 – Zátka otvoru na nalievanie
B7 – Nádržka na vodu (220 ml)

**C – Mopovací nadstavec**

C1 – Aretácia nadstavca
C2 – Spodná časť na prichytenie mopu
C3 – Mop

**D – Nabíjacia stanica**

D1 – Kontrolka prevádzky
D2 – Signalizačná plocha
D3 – Nabíjacie kontakty
D4 – Zdierka na napájací kábel
D5 – Priestor na namotanie kábla
D6 – Napájací kábel

**E – Nabíjacia stanica s odsávacou jednotkou**

E1 – Svetelný panel
E2 – Nabíjacie kontakty pre vysávač
E3 – Signalizačná plocha
E4 – Otvor na pripojenie vysávača
E5 – Veko
E6 – Ochranný filter
E7 – Priestor na namotanie kábla
E8 – Vrecko na prach

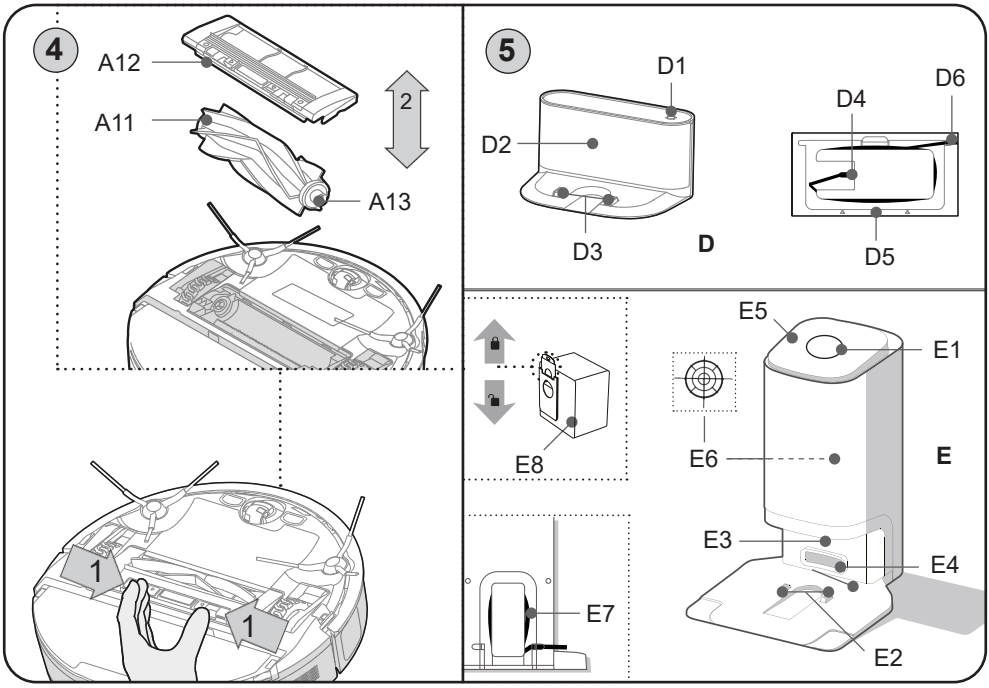

# 4. PRÍPRAVA NA POUŽITIE

Odstráňte všetok obalový materiál, vyberte vysávač a príslušenstvo.
Z vysávača odstráňte všetky prípadné adhézne fólie, samolepky alebo papier.

### 4.1 PRÍPRAVA VYSÁVAČA

Podľa použitia inštalujte zásobník na nečistoty **B** alebo mopovací nadstavec **C**.
Nainštalujte postranné kefky **A10** a hlavnú kefu **A11**.

### 4.2 INŠTALÁCIA NABÍJACEJ STANICE

1. Umiestnite nabíjaciu stanicu na podlahu. Uistite sa, či je dostatočný priestor po stranách základne (minimálne 0,5 m) a pred základňou (minimálne 1,5 m). Vyvarujte sa tomu, aby nabíjacia stanica bola vystavená slnečnému žiareniu.
2. Pripojte kábel k nabíjacej stanici a potom k el. sieti. Prebytočnú časť napájacieho kábla môžete umiestniť do priestoru **D5**.

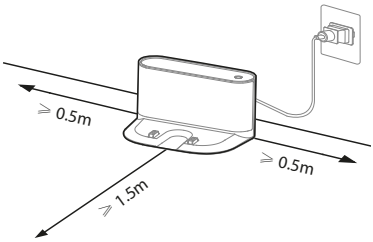


### 4.3 INŠTALÁCIA NABÍJACEJ STANICE S ODSÁVACOU JEDNOTKOU

1. Umiestnite nabíjaciu stanicu s odsávacou jednotkou ideálne na tvrdú podlahu vo vzdialenosti cca 6 cm od steny. Uistite sa, či je dostatočný priestor po stranách nabíjacej stanice (minimálne 0,5 m) a pred nabíjacou stanicou (minimálne 1,5 m). Vyvarujte sa tomu, aby nabíjacia stanica s odsávacou jednotkou bola vystavená slnečnému žiareniu.
2. Pripojte napájací kábel stanice k el. sieti.

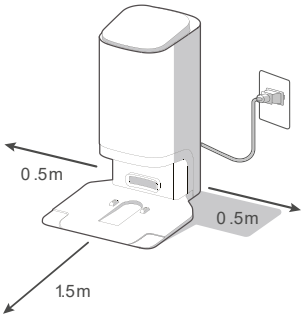


**Poznámky**

- V prípade vybitého akumulátora vysávač vložte do nabíjacej základne ručne.
- Po pripojení do nabíjacej stanice sa vysávač sám zapne.
- Počas nabíjania a pripojenia k nabíjacej stanici robot nie je možné vypnúť.
- **Vysávač púšťajte na upratovanie vždy z nabíjacej stanice.**
- **V případě potíží s párováním stanice navštivte www.eta.cz/robot**

# 5. POUŽÍVANIE VYSÁVAČA

### 5.1 ZÁKLADNÉ CHOVANIE A SIGNALIZÁCIA FUNKCIE TLAČIDIEL

| | **Tlačidlo** | | |
|---|---|---|---|
| | ⏻ | ⌂ | ▢ |
| **Krátke stlačenie** | Štart / pauza / pokračovať | Návrat do nabíjacej stanice | Zahájenie lokálneho upratovania |
| **Dlhé stlačenie (cca 3 sek.)** | Zapnutie a vypnutie robota | - | Režim pripojovania k WIFI sieti |

## CHOVANIE SIGNALIZÁCIE ROBOTICKÉHO VYSÁVAČA

| Svetelná signalizácia | | Stav vysávača |
|---|---|---|
|  | nesvieti | robot je vypnutý, alebo v režime spánku |
| | svieti | robot je v režime stand-by, upratuje alebo je plne nabitý |
| | bliká pomaly | robot sa nabíja |
| | bliká rýchlo | objavil sa nejaký problém |
|  | svieti | stav nabitia je >20 %, robot ukončil upratovanie a vracia sa nabiť |
| | bliká | vybitá batéria (<20 %), robot sa ide nabiť |
|  | svieti | aktívne lokálne upratovanie |
| | bliká pomaly | robot vstúpil do režimu pripojovania k WIFI |
| | bliká rýchlo | robot sa práve snaží pripojiť k WIFI |

## CHOVANIE SIGNALIZÁCIE SVETELNÉHO PANELA (E1)

| Svetelná signalizácia | | Chovanie | Stav vysávača |
|---|---|---|---|
| 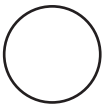 | signalizácia prevádzky | svieti | pripojené k elektrine |
| | | nesvieti | odpojené od elektriny |
| | | točí sa | odsávajú sa nečistoty zo zásobníka **B** |
|  | bezpečnostná kontrolka | svieti | chýba vrecko **E8**, alebo je nesprávne umiestnené |
| | | bliká | veko **E5** je otvorené |
|  | kontrolka odsávání | svieti | odsávajú sa nečistoty zo zásobníka **B** |
|  | kontrolka vrecka **E8** | svieti | vrecko je plné |
| | | bliká | odsávací systém je upchatý/ zablokovaný |
|  | detekcia robota | svieti | robot je v nabíjacej stanici |
| | | nesvieti | robot nie je v nabíjacej stanici |

**Režim spánku**

Pokiaľ v pohotovostnom režime (alebo pri signalizácii nejakej chyby) do 10 minút neprebehne žiadna akcia, vysávač sa prepne do režimu spánku. Prebudíte ho stlačením jedného z tlačidiel, prípadne v aplikácii. Režim nebude aktivovaný, ak je vysávač umiestnený v nabíjacej stanici.

**Prerušenie a obnovenie upratovania**

Vysávač pokračuje v upratovaní, pokiaľ je prerušené upratovanie opätovne aktivované. Vysávač pokračuje tiež po úspešnom nabití, pokiaľ sa upratovanie prerušilo automaticky kvôli nabíjaniu akumulátora.

**Reset vysávača**

Vhodným nástrojom stlačte tlačidlo RESET **A14**. To môže pomôcť vyriešiť niektoré nešpecifické problémy a chyby.

**UPOZORNENIE**

- Berte na vedomie, že stlačením tlačidla RESET **A14** stratíte nastavenia v aplikácii. Bude potrebné vysávač znova spárovať.

**Hlasový sprievod**

Hlasové upozornenia sú továrensky nastavené na češtinu. Zmenu na angličtinu môžete vykonať iba v aplikácii.

## 5.2 NABÍJANIE AKUMULÁTORA

1. Skontrolujte, či je nabíjacia stanica **D/E** správne pripojená k el. sieti.
2. Položte vysávač do blízkosti nabíjacej stanice a stlačte tlačidlo **A7** na vysávači. Ak je akumulátor príliš vybitý, umiestnite vysávač správnym spôsobom priamo na nabíjaciu stanicu ručne.

**Poznámky**

- Štandardná doba nabíjania je cca 5 hod. Plne nabitý akumulátor poskytne dobu prevádzky v závislosti na nastavených funkciách a výkone 240 minút.
- Uvedená doba prevádzky vychádzajú z interného testovania spoločnosti ETA a platia iba pre nový a plne nabitý akumulátor. V závislosti na starobe a opotrebení akumulátora doba prevádzky klesá.
- Po skončení upratovania vysávač automaticky vyhľadáva nabíjaciu stanicu.
- Prehľad stavu akumulátora ľahko zistíte pomocou aplikácie *"ETA SMART"*. Pomocou aplikácie je možné tiež kedykoľvek vysávač poslať späť na nabíjaciu stanicu.

**UPOZORNENIE**

- Ak nebudete vysávač používať viac ako 2 dni, odporúčame vysávač plne nabiť, následne vypnúť a vysunúť z nabíjacej stanice mimo nabíjacie kontakty.

## 5.3 REŽIMY UPRATOVANIA A FUNKCIE VYSÁVAČA

Vysávač disponuje niekoľkými režimami upratovania. Ovládaním bez použitia aplikácie však máte k dispozícii iba **automatický** režim upratovania a **lokálne** upratovanie.

**Automatické upratovanie**

Stlačte tlačidlo **A6**. Vysávač sa pri upratovaní pohybuje postupne a systematicky v priestore podľa naprogramovanej trasy. Priestor si rozčlení na jednotlivé segmenty. Hneď ako vysávač uprace celý dostupný priestor, tak automaticky vyhľadá nabíjaciu stanicu. Jedná sa o najpoužívanejší spôsob upratovania.

**Lokálne upratovanie**

Stlačte tlačidlo **A8**. Vysávač sa pri upratovaní pohybuje v priestore podľa naprogramovanej trasy (štvorec 1x1 m). Po ukončení upratovania sa vysávač automaticky vráti do nabíjacej stanice. Tento režim upratovania je vhodný na upratovanie malej znečistenej plochy.

**Návrat do nabíjacej stanice**

Vysávač disponuje funkciou automatické návratu do nabíjacej stanice po dokončení upratovania. Vysávač môžete do dobíjacej stanice odoslať tiež pomocou tlačidla **A7**, prípadne danou funkciou priamo v aplikácii.

**Vysávač sa vráti do nabíjacej stanice:**

a) v prípade, že ho do nej pošlete tlačidlom **A7** alebo v aplikácii
b) v prípade dokončenia upratovania
c) v prípade nízkeho stavu akumulátora (po nabití bude pokračovať v nedokončenom upratovaní - ak v aplikácii nie je aktívny režim nerušiť)

**Automatické odsávanie nečistôt odsávacou jednotkou**

Po ukončení upratovania alebo návratu vysávača do nabíjacej stanice s odsávacou jednotkou dôjde k automatickému odsatiu nečistôt zo zásobníka **B**. Je nutné tiež pravidelne kontrolovať plnosť vrecka na prach **E8** a pravidelne ho meniť. Nastavenie počtu vysávania zásobníka je možné nastaviť v aplikácii.

## 5.4 POUŽITIE NADSTAVCA NA MOPOVANIE (OBR. 3)

1) Vyberte zásobník **B** a otvorom **B5** naplňte nádržku čistou vodou a poriadne uzatvorte zátkou **B6**.
2) Zásobník **B** vložte späť do robota.
3) Potom na zásobník **B** zo spodnej strany robota nasuňte (po upratovaní odoberte) podľa obr. 3 samotný nadstavec na mopovanie **C** s nasadeným mopom (budete počuť cvaknutie). Mop pred použitím namočte a vyžmýkajte.
4) Vysávač zapnete stlačením tlačidla **A6**, prípadne v aplikácii na požadovaný režim upratovania.
5) Po ukončení upratovania nádržku vylejte a nechajte poriadne vysušiť - nenabíjajte robot s vodou v nádržke.

**Poznámky**

- Vysávač má špeciálnu funkciu MOP LIFT, ktorá zodvihne mopovací nadstavec hneď ako detekuje koberec. Táto funkcia je vo východiskovom nastavení aktívna. Vypnúť ju je možné pomocou aplikácie.
- Nepridávajte do vody žiadne čistiace prostriedky, inak spôsobíte zalepenie dier a nefunkčnosť mopovania.
- Zasunutie mopovacieho nadstavca **C** aktivuje funkciu čerpadla. Nepoužívajte vysávač s nadstavcom **C** bez vody vo vnútri nádržky **B7**!
- Vysávač počas mopovania kontrolujte. Nepoužívajte mopovanie bez neustáleho dohľadu.
- Pri mopovaní odporúčame upratovať po jednotlivých miestnostiach.
- Vysávač pri mopovaní kontrolujte a podľa potreby do mopovacieho nadstavca doplňte vodu, prípadne opláchnite mop.
- Po použití mopovací nadstavec odoberte a vyčistite. Nenechávajte ho nainštalovaný na vysávači počas nabíjania alebo ak ho nepoužívate.
- Po uzavretí zátky môže spodnými otvormi uniknúť malé množstvo vody. Po jeho uzavretí nadstavec otočte a prenášajte hore nohami.

# 6. APLIKÁCIA ETA SMART

Vysávač je možné ovládať v zjednodušenom režime pomocou tlačidiel **A6**, **A7** a **A8**. **Na využitie jeho plného potenciálu je však potrebná inštalácia a použitie chytrej aplikácie *"ETA SMART"*, ktorá rozšíri jeho funkčnosť a užívateľský komfort.**

Všetky ďalšie informácie, návod na obsluhu aplikácie, inštrukcie a rady k úspešnému spárovaniu s domácou sieťou nájdete na adrese:

**www.eta.cz/robot/**

Aplikáciu nájdete v databáze aplikácií Apple Store či Google Play alebo môžete pre urýchlenie použiť nasledujúci QR kód:

ANDROID APP ON Google play

Download on the App Store

**Poznámky**
Pokiaľ nie je QR kód aktívny, vyhľadajte aplikáciu manuálne podľa názvu.

# 7. ÚDRŽBA VYSÁVAČA

Údržbu a čistenie robte pravidelne v závislosti na frekvencii používania, a tiež podľa objemu upratovania. Vo viac znečistenom prostredí (domácnosť s domácimi maznáčikmi) bude nutná častejšia údržba. **Zanedbanie údržby môže spôsobiť poškodenie vysávača a jeho súčastí!**

Telo robotického vysávača vrátane laserového modulu utierajte opatrne suchou handričkou. Skontrolujte tiež, či sa do oblasti laserového modulu nedostali nejaké nečistoty a neblokujú pohyb otočného mechanizmu. To by mohlo negatívne ovplyvniť mapovanie priestoru a chovanie robota.

## 7.1 ČISTENIE NABÍJACÍCH KONTAKTOV

**Vypnite vysávač a odpojte nabíjaciu stanicu od el. siete!** Očistite nabíjacie kontakty (**A3, D3**, **E2**) na vysávači aj na stanici mäkkou suchou handričkou. Čistenie robte aspoň 1x za mesiac. **Na čistenie kontaktov nepoužívajte žiadne agresívne čistiace prostriedky alebo oleje.**

## 7.2 ČISTENIE ZÁSOBNÍKA NA NEČISTOTY A FILTROV

1. Podľa obr. 2 vyberte zásobník na nečistoty **B** z vysávača. Otvorte jeho veko **B4a** a nečistoty vysypte a zlikvidujte spoločne s bežným komunálnym odpadom - prípadne použite funkciu odsávania nečistôt zo zásobníka odsávacou stanicou. Ak budete vysypávať zásobník ručne, obráťte ho výstupným otvorom hore.

2. Z nádržky **B7** vylejte prebytočnú vodu. Zásobník **B** utrite vlhkou handričkou.
3. Otvorte veko **B4b**, vyberte HEPA filter a jemne ho vyfúkajte alebo vyklepte. Prípadne použite na jeho vyčistenie nástroj na čistenie **F**. Filter **B2** opatrne utrite vlhkou handričkou, prípadne použite aj tu nástroj **F**.
4. Po vykonaní údržby zložte zásobník na nečistoty vrátane filtra a vložte ho späť do vysávača, prípadne ho uložte na vhodné bezpečné miesto.

**UPOZORNENIE**

- Na čistenie filtrov nepoužívajte žiadne agresívne pracie alebo čistiace prostriedky ani horúcu vodu.
- Pre zachovanie filtračných parametrov HEPA filtra odporúčame čistenie suchou cestou.
- **Pokiaľ sa rozhodnete HEPA filter umyť vodou, znížia sa jeho filtračné schopnosti.** Maximálny počet umytia filtra je 3x. Potom je nutné kúpiť nový.
- HEPA filter odporúčame meniť aspoň 2x za rok.
- Filtre nie sú určené na umývanie v umývačke riadu.
- Zanedbanie čistenia a prípadne výmeny filtrov môže viesť k poruche vysávača!

### 7.3 ČISTENIE HLAVNEJ KEFY

1. Stlačte aretáciu krytu smerom k sebe a odoberte kryt **A12** a vymeňte hlavnú kefu **A11** z vysávača.
2. Vyčistite hlavnú kefu nástrojom na čistenie **F** (alebo iným vhodným). Na odstránenie namotaných vlasov/chlpov môžete použiť tiež nožnice. Kryt hlavnej kefy a priestor pre hlavnú kefu utrite mäkkou suchou handričkou.
3. Z kefy **A11** môžete vysunúť tiež ložisko **A13** a odstrániť prípadné chlpy/vlasy, ktoré sa do tohto priestoru dostali.
4. Opačným spôsobom umiestnite všetky odobraté prvky späť do vysávača.

### 7.4 ČISTENIE POSTRANNÝCH KIEF

1. Vyberte (vycvaknite) obe postranné kefy, vyčistite ich a odstráňte z nich namotané vlasy/chlpy).
2. Potom kefy nainštalujte späť na vysávač. Dbajte na správne stranové umiestnenie podľa značenia (L - ľavý, P - pravý).

### 7.5 ČISTENIE KOLIESOK

Vyčistite predné ľavé aj pravé koliesko pomocou nástroja **F**.

**UPOZORNENIE**

**Na osiach koliesok sa môžu namotávať vlasy/chlpy a prichytávať ďalšie nečistoty. Kolieska pravidelne kontrolujte a čistite.**

### 7.6 ČISTENIE SENZOROV

Po dokončení každého upratovania očistite senzory pomocou nástroja **F** (alebo iného vhodného).

### 7.7 ČISTENIE MOPOVACIEHO NADSTAVCA

Po každom použití nadstavec odoberte z vysávača (viď. obr. 3). Mopovací nadstavec **C** a mopy **C3** opláchnite pod tečúcou vodou. Mop odoberte odlepením a vysunutím do strany. Z nádržky vylejte prebytočnú vodu a vypláchnite ju ešte raz čistou vodou.

### 7.8. ČISTENIE PREDNÉHO NÁRAZNÍKA A1

Predný nárazník obsahuje senzory prekážok, celý ho teda pravidelne utierajte opatrne vlhkou handričkou. Skontrolujte tiež, či je možné predným nárazníkom mierne pohybovať po celom jeho obvode smerom k telu robota a skontrolujte, či nie je medzi nárazníkom a robotom zaseknutá nejaká prekážka.

### 7.9. ČISTENIE NABÍJACEJ STANICE S ODSÁVACOU JEDNOTKOU

1. Odklopte veko **E5** stlačením jeho predného okraja a vyberte vrecko na prach **E8**. Zlikvidujte ho spoločne s komunálnym odpadom. Potom do jednotky vložte nové, prázdne vrecko na prach a veko zatvorte. Posuvnú kartónovú časť musíte zasunúť smerom dole až na doraz.
2. Ochranný filter **E6** utrite jemnou handričkou alebo kefkou.
3. Opatrne suchou handričkou očistite tiež oblasť **E3**.

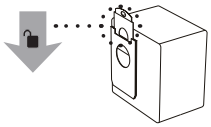

**Poznámka**

- V okolí otvoru **E4** sa môžu nahromadiť nečistoty a prach. Očistite vlhkou handričkou alebo kefkou aj túto oblasť.

**Údržbu rozsiahlejšieho charakteru alebo údržbu, ktorá vyžaduje zásah do vnútorných častí spotrebiča, musí vykonať iba špecializovaný servis! Nedodržaním pokynov výrobcu zaniká právo na opravu!**

## 8. RIEŠENIE PROBLÉMOV

Veľkú časť rôznych problémov môžete vyriešiť alebo im zamedziť správnou obsluhou v súlade s inštrukciami v návode. Predovšetkým dbajte na riadnu údržbu a vizuálnu kontrolu vysávača. Vždy pre istotu reštartujte celý vysávač a skontrolujte správne pripojenie stanice k el. sieti.

| Problém | Príčina | Riešenie |
|---|---|---|
| Stanica neodsáva | Nesprávne spárovanie alebo zaseknuté poistné tlačidlo pod gumovou krytkou odsávacieho vstupu. | Možné riešenie nájdete na www.eta.cz/aurum-pro |
| Vysávač sa točí na jednom mieste. | Ľavé/pravé koliesko je zaseknuté. | Skontrolujte a vyčistite kolieska. |
| Vysávač stále cúva. | Senzory proti pádu zo schodov sú znečistené alebo poškodené. | Senzory vyčistite. Pokiaľ problém pretrváva, tak vyhľadajte autorizované servisné stredisko. |

| | | |
|---|---|---|
| Vysávač neustále naráža do prekážok | Predný nárazník je zaseknutý vplyvom nečistôt. | Skontrolujte a vyčistite predný nárazník. |
| Vysávač upratuje veľmi krátku dobu. | Akumulátor nie je dostatočne nabitý alebo je na konci svojej životnosti. | Plne nabite vysávač. Pokiaľ problém pretrváva, vymeňte akumulátor za nový. |
| Sací výkon vysávača slabne. | Zásobník na nečistoty je plný alebo sú znečistené filtre. | Skontrolujte a vyčistite zásobník na nečistoty a filtre. |
| Vysávač nemapuje, deformuje mapu alebo sa chová chaoticky | Zablokovaný laserový modul. | Skontrolujte modul a odstráňte prípadné prekážky. Laserový mechanizmus sa musí voľne otáčať. |
| Vysávač sa nedá spustiť | Vybitý akumulátor | Robot nabite. |
| | Extrémna teplota okolia | Okolitá teplota nesmie byť nižšia ako 0 °C ani vyššia ako 40 °C. |
| Abnormálne chovanie | Neznáma príčina | Vyskúšajte vypnutie a reštart vysávača. |

## Ďalšie rady a pomoc nájdete na stránkach http://eta.cz/robot/

# 9. TECHNICKÁ ŠPECIFIKÁCIA

| **Robotický vysávač** | |
|---|---|
| Spotrebič triedy ochrany | III. |
| Prevádzkové napätie | 14,4 V (DC) |
| Akumulátor | Li-Ion (BP14452C) |
| Kapacita akumulátora | 5200 mAh |
| Doba nabíjania | 5 hod. |
| Hmotnosť | 3,75 kg |
| Rozmery | Ø 430 mm x 96 mm |
| Frekvenčný rozsah | 2,4 GHz |
| Bezdrôtová technológia | Wifi |
| Deklarovaná hodnota emísie hluku tohto spotrebiča je 73 dB, čo predstavuje hladinu „A“ akustického výkonu vzhľadom na referenčný akustický výkon 1 pW. | |

**Kompatibilita:**

Operačný systém smart zariadenia
- Android 6.0 a vyšší
- IOS 11.0 a vyšší

Wifi sieť
- 2,4 GHz
- zabezpečenie WPA1 a WPA2 (odporúčanie WPA2)

**UPOZORNENIE**
**Zariadenie nie je možné prevádzkovať na Wifi sieťach zabezpečených protokolom IEEE 802.1X (spravidla firemné Wifi siete).**

| Nabíjecí stanice | ETA5241 (D) | ETA6241 (E) |
|---|---|---|
| Spotrebič triedy ochrany | II. | |
| Menovitý príkon | 24 W | 765 W |
| Rozmery cca | 230 x 165 x 115 mm | 435 x 360 x 290 mm |
| Hmotnosť | 0,7 kg | 4,65 kg |
| Objem vrecka na prach | — | 2,5 l |
| Odsávanie (podtlak) | — | ≤ 19 KPa |
| Hlučnosť (dB(A) re 1pW) | — | 84 |

Týmto ETA a.s. prehlasuje, že typ rádiového zariadenia ETA5241/ETA6241 je v súlade so smernicou 2014/53/EU. Úplné znenie vyhlásenia o zhode EÚ je k dispozícii na stránkach výrobcu.

**Zmena technickej špecifikácie a obsahu prípadného príslušenstvo podľa modelu výrobku je vyhradená výrobcom. Výrobca si tiež vyhradzuje právo na zmenu/ aktualizáciu aplikácie ETA SMART bez predchádzajúceho upozornenia. Charakter týchto zmien/aktualizácii môže spôsobiť, že niektoré informácie či postupy uvedené v tomto návode budú neaktuálne či nebudú popísané.**

**Kapacita batérie výrobku sa postupne znižuje. K zníženiu kapacity batérie dochádza pri obvyklom užívaní spotrebiča a považuje sa za bežné opotrebovanie spotrebiča. Zníženie kapacity batérie nie je vadou spotrebiča, ale prirodzenou vlastnosťou batérie.**

## 10. EKOLÓGIA




Ak to rozmery umožňujú, na všetkých dieloch sú vytlačené znaky materiálov, ktoré sú použité na obalový materiál, komponenty a príslušenstvo, ako aj na ich recyklovanie. Uvedené symboly na výrobku alebo v sprievodnej dokumentácii znamenajú, že použité elektrické alebo elektronické výrobky nesmú byť likvidované spoločne s komunálnym odpadom. Za účelom správnej likvidácie výrobkov ich odovzdajte na k tomu určených zberných miestach, kde budú prijaté zdarma. Správnou likvidáciou tohto produktu pomôžete zachovať cenné prírodné zdroje a napomáhate prevencii potenciálnych negatívnych dopadov na životné prostredie a ľudské zdravie, čo by mohli byť dôsledky nesprávnej likvidácie odpadov. Pri nesprávnej likvidácii tohto druhu odpadu môžu byť v súlade s národnými predpismi udelené pokuty. Tento spotrebič má dobíjaciu akumulátorovú batériu Li-Ion s dlhou životnosťou. Po skončení životnosti spotrebiča vybitú batériu demontujte a zlikvidujte prostredníctvom špeciálnych zberných sietí. Ďalšie podrobnosti si vyžiadajte od miestneho úradu. Batériu nikdy nelikvidujte spálením!

**Vybratie akumulátora**

Odskrutkujte 3 skrutky krytu priestoru pre akumulátor na spodnej strane vysávača. Vyberte akumulátor a odpojte konektor. Pre odpojenie konektora použite väčšiu silu na prekonanie bezpečnostnej poistky proti samovoľnému rozpojeniu. Potom môžete vložiť a pripojiť nový akumulátor. Akumulátor vyberajte iba v prípade likvidácie spotrebiča. Pokiaľ chcete akumulátor iba vymeniť, obráťte sa pre nákup na autorizované servisné stredisko.

**UPOZORNENIE**

- Dbajte na správne zapojenie konektorov! Konektor akumulátora obsahuje poistnú časť, ktorá musí smerovať na protikus poistnej časti v konektore vo vysávači, presne podľa obr. nižšie, inak hrozí nevratné poškodenie základnej dosky vysávača!

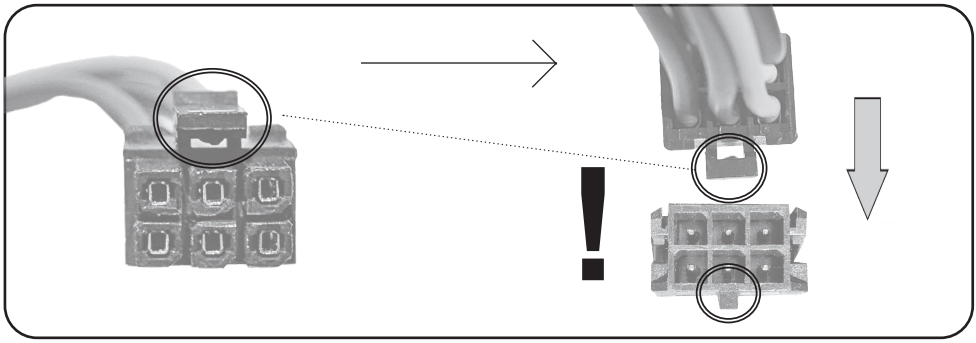

**UPOZORNENIA A SYMBOLY POUŽITÉ NA SPOTREBIČI, OBALOCH ALEBO V NÁVODE:**

| | |
|---|---|
| **HOUSEHOLD USE ONLY. DO NOT IMMERSE IN WATER OR OTHER LIQUIDS.** | |
| Len na použitie v domácnosti. Neponárať do vody alebo iných tekutín. | |
| **KEEP OUT OF REACH OF CHILDREN.** | |
| Uchovávajte mimo dosahu detí. | |
|   | **TO AVOID DANGER OF SUFFOCATION, KEEP THIS PLASTIC BAG AWAY FROM BABIES AND CHILDREN. DO NOT USE THIS BAG IN CRIBS, BEDS, ARRIAGES OR PLAYPENS. THIS BAG IS NOT A TOY.** Nebezpečenstvo udusenia. Nepoužívajte toto vrecúško v kolískach, postieľkach, kočíkoch alebo detských ohrádkach. PE vrecko odkladajte mimo dosahu detí. Vrecko nie je na hranie. |
|  | Čítajte návod na obsluhu |
|  | Odnímateľná napájacia jednotka |
| OPEN | Otvoriť |
| ⚠ | UPOZORNENIE |

*EN – Robot vacuum cleaner with smart application*

# eta 5241, 6241 Aurum

**INSTRUCTIONS FOR USE**

Dear customer, thank you for purchasing our product. Please read the operating instructions carefully before putting the appliance into operation and keep the instructions including the receipt and, if possible, the box with the internal packing.

## 1. GENERAL SAFETY INSTRUCTIONS ⚠

- Consider the instructions for use as a part of the appliance and pass them on to any other user of the appliance.
- Check whether the data on the type label correspond with the voltage in electric socket.
- Never use the appliance if its power cord of adaptor is damaged, if it does not work properly, if it fell down and was damaged. In this case take the appliance to a special service to check its safety and proper function.
- The product is intended for home use and similar (in shops, offices and similar workplaces, in hotels, motels and other residential environments, in facilities providing accommodation with breakfast). It is not intended for commercial use!
- This appliance can be used by children aged from 8 years and above and persons with reduced physical, sensory or mental capabilities or lack of experience and knowledge if they have been given supervision or instruction concerning use of the appliance in a safe way and understand the hazards involved. Children shall not play with the appliance. Cleaning and user maintenance shall not be made by children without supervision.
- Before replacing accessories or accessible parts, which move during operation, before assembly and disassembly, before cleaning or maintenance, turn off the appliance!
- If the power cord of the appliance is corrupted, it has to be replaced by the manufacturer, its service technician or a similarly qualified person.
- Never use the appliance if the power cord or power plug are damaged, if the appliance is not correctly operating or if it has fallen on the floor and been damaged, or if it has fallen into water.
- In order to ensure safety and proper function of the appliance, use only original spare parts and accessories approved by the manufacturer.
- **NOTE**: Use only the charging dock supplied together with this unit for charging.

- To power the appliance, only apply safe small voltage in accordance with the type plate.
- Don´t put hands close to rotating part.
- **Never immerse the robot vacuum into water (even its parts)!**
- Never vacuum without a properly inserted filtration system and micro-filters.
- Do not vacuum sharp objects (e.g. **glass, shatter**), hot, flammable, explosive items (e.g. **ash, hot cigarette butts, gasoline, thinners and aerosol vapours**) or greases (e.g. **fats, oils**), caustic agents (e.g. **acids, solvents**). Vacuuming these objects may lead to damage of the dust filters, or the robot.
- Pores of the filters may be clogged when vacuum cleaning very fine dust (e.g. **fine sand, cement dust, plaster**). Thus, air permeability will be reduced and the suction performance will drop. In this case, clean the filters even though the dust container is not full yet.
- Always switch off the robot first and disconnect the power cord from power supply and only then empty the dust container, clean/replace micro-filters, clean the robot vacuum or its accessories.
- Do not expose the robot and the charging dock to weather (**rain, frost, direct sunshine** etc.).
- Never use the appliance for any other purpose than for the intended purpose described in these instructions for use!
- Disconnect the appliance from the mains when not in use for a long period. Switch off the robot and slide it out of the contacts of the charging station.
- Secure please gaps on the floor (eg, Threshold Strip) to avoid damaging the brushes. These joints may also limit the robot jams bristle of brush into the gaps.
- This device can not be used on a carpet whose pile length is over 1 cm. At the same time, the robot may not function properly on some types of dark carpets which surface „deceives" the sensors an can cause chaotic movements of the robot or its failure to reach some parts of the floor. Robot robot can cross floor transition strips of approx. 2 cm in height.
- Make precautions to solve the problem which may make the cleaning in trouble, such as:
  - Keep the easily knock over objects in a safe place.
  - Permian the edge of the carpet.
  - The hanging table cloth and curtain should not touch the ground.
  - The flammable object should be cut from the fire source.
  - Sort out the tangled power cord on the floor.
  - Pick up the newspaper, book, magazine and large piece of paper scattered on the floor.
- Don´t use the robot in rooms with temperature above 40 °C or below 0 °C.
- Don´t use the laser module/its cover as a handle when carrying the robot! Don´t put the robot upside down on any surface – risk of laser module damage.
- Check whether the main brush is correctly fixed inside the robot before cleaning.
- Examine if the dustbin is empty and insure it is fixed before it works.
- See if up-ground height sensor are wiped clean.
- If the room which needs to be cleaned wants a partition, you can place the virtual wall, at the same time, check the facing opening width.
- Please be aware that device needs 10,5 cm of clearance underneath furniture so that it will not become trapped.
- Do NOT drop the Robot, should this happen, run the Robot to see that everything is okay before letting it operate by itself without you being present.
- If the battery leaks, replace it immediately and dispose of it according to chap. 10 ECOLOGY, otherwise it may damage the appliance. Watch out for splashes.

- Disconnect the battery if the robot robot will not be used for a long time.
- Never use the appliance for any other purpose than for the intended one described in these instructions for use! This appliance is not intended for outdoor use.
- The pictures of the parts and robot accessories in the instruction of use are only informative and can differ from your product.
- The manufacturer is not responsible for damage caused by improper use of the appliance and the accessories. Failure to replace or maintain all filters regularly and also using non-original filters, the properties of which resulted in failure or damage of the robot is also understood to be improper use of the appliance.

**Wireless connection and compatibility**

- The ETA company cannot be liable in any way for any incidental, indirect or consequential damages, or for any loss of data or loss due to information leakage during wireless communication.
- Successful wireless communication cannot be guaranteed 100% on all Smart devices and Wifi networks (routers). Due to the variety of devices on the market, there may be cases where the character or specification of a given smart device or Wifi network (router) makes connection impossible or is in some way disturbed. In addition, several factors, including hardware and software configuration, also affect the success of wireless communication over a Wifi network. The connection between the robot and your Wifi network can also be adversely affected by the surrounding Wifi networks that they can be tuned to the same channel and disrupt connections (e.g. in housing estates, apartment buildings, etc.). These facts are not a reason to claim the appliance.

The application is owned and operated by a third party (hereinafter the “Subject”) different from HP TRONIC Zlín, Ltd. (hereinafter the „Seller“). No personal information is transmitted between the Subject and the Seller. When registering for the application, the customer transfers the personal data directly to the Subject, which becomes the personal data controller. The Application and the associated privacy policy are governed by the Rules of the Subject.

| | | | |
|---|---|---|---|
|  | No one else can disassemble main- tain or. Transform the product except the maintenance technicians designa- ted by our company or it may cause fire electric shock or personal injury. |  | Use only the charging dock and charging cable supplied together with the unit for charging. |
|  | Do not touch power supply cable with wet hands – electric shock hazard. |  | Don’t bend the power cord overly or place weight on it, or it may cause po- wer cord damage, fire or electric shock. |
|  | Don’t twist your clothes or any part of your body (head, finger, etc.) into the brush or wheel of the Robot, or it may cause personal injury. |  | Don’t approach cigarette, lighter, match and other heat objects or combustible materials such as the gasoline cleaner. |

| | | | |
|---|---|---|---|
|  | Don’t use the Cleaner in commercial places, or the Cleaner may be damaged by excessive use. |  | Insert the power cord of the charger well or it may cause electric shock, short circuit, smoking or fire. |
|  | Insert the supply cable connector into the charging dock tightly – risk of electric shock, short circuit or fire. |  | Remove all easily damaged objects (including luminous objects, fabrics, glass bottles, etc.) before using, or it may cause damage to these objects or affect the using of the cleaner. |
|  | Please use the Cleaner cautiously in the presence of the children to avoid frightening or harming them. |  | Don’t stand or sit on the Cleaner, or it may cause damage to the Cleaner or personal injury. |
|  | Don’t make the Cleaner take in water and other liquors for fear of the product damage. |  | Don’t use the Cleaner on small tables and chairs or other small space, otherwise the Cleaner may be damaged. |
|  | Don’t use the Cleaner outdoors, or it may cause the product damage. |  | Don’t leave movable thread, wire and other objects with the length of more than 150 mm on the ground or the brush may be entangled. |

## 2. APPLICABILITY

The product, mainly applicable to home, hotel rooms and small office, is good for cleaning to various short-haired carpet, wood floor, hard floor, ceramic tile, etc.

Since the robot moves freely in the space of your home, it is necessary to adapt the environment to this fact. Before use, remove all unwanted objects (stretched cables, scattered clothes, papers, bags, etc.) from the floor that could impede the movement of the robot or, conversely, fragile objects (e.g. glass and ceramic vases) that could be damaged by the robot.

If you are going to use the robot in a multi-storey household, we recommend that you carry the charging station together with the robot between floors to ensure all functions.

**This manual applies for the ETA5241 and ETA6241 robots. The robots differ in one thing: the ETA6241 has a charging station with extraction unit (E) and the ETA5241 has a conventional charging station (D).**

**The charging stations are not compatible with each other - i.e. you cannot purchase station (E) for the ETA5241 and station (D) for the ETA6241.**

# 3. PRODUCT COMPONENTS

## 3.1 PACKAGE CONTENTS

| Item | Description | | Quantity | Order code |
|---|---|---|---|---|
|  | Robotic vacuum cleaner | **A** | 1 | — |
|  | Charger station (ETA5241) | **D** | 1 | ETA524100010 |
|  | Power cord (ETA5241) | **D6** | 1 | ETA524100010 |
|  | Charging dock with dirt extraction unit (ETA6241) | **E** | 1 | ETA624100560 |
|  | Collection vessel bag (ETA6241) | **E8** | 1+1 | ETA624100010 |
| 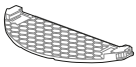 | Mop adapter | **C** | 1 | ETA624100470 |
|  | Mop | **C3** | 1+1 | ETA624100480 |
| 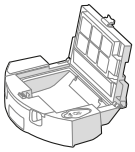 | Dust container | **B** | 1 | ETA624100510 |
| | HEPA filter | **B3** | 1+1 | ETA624100520 |
| | Sealing of the container | **-** | 1 | ETA624100570 |
| | Return bulkhead | **-** | 1 | |
| | Dirt diverter | **-** | 1 | |
| 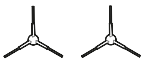 | Side brushes | **A10** | 2+2 | ETA624100530 |
|  | Main brush | **A11** | 1 | ETA624100500 |
|  | Main brush cover | **A12** | 1 | ETA624100490 |
|  | Cleaning tool | **F** | 1 | ETA624100540 |
|  | Battery | **-** | 1 | ETA624100200 |

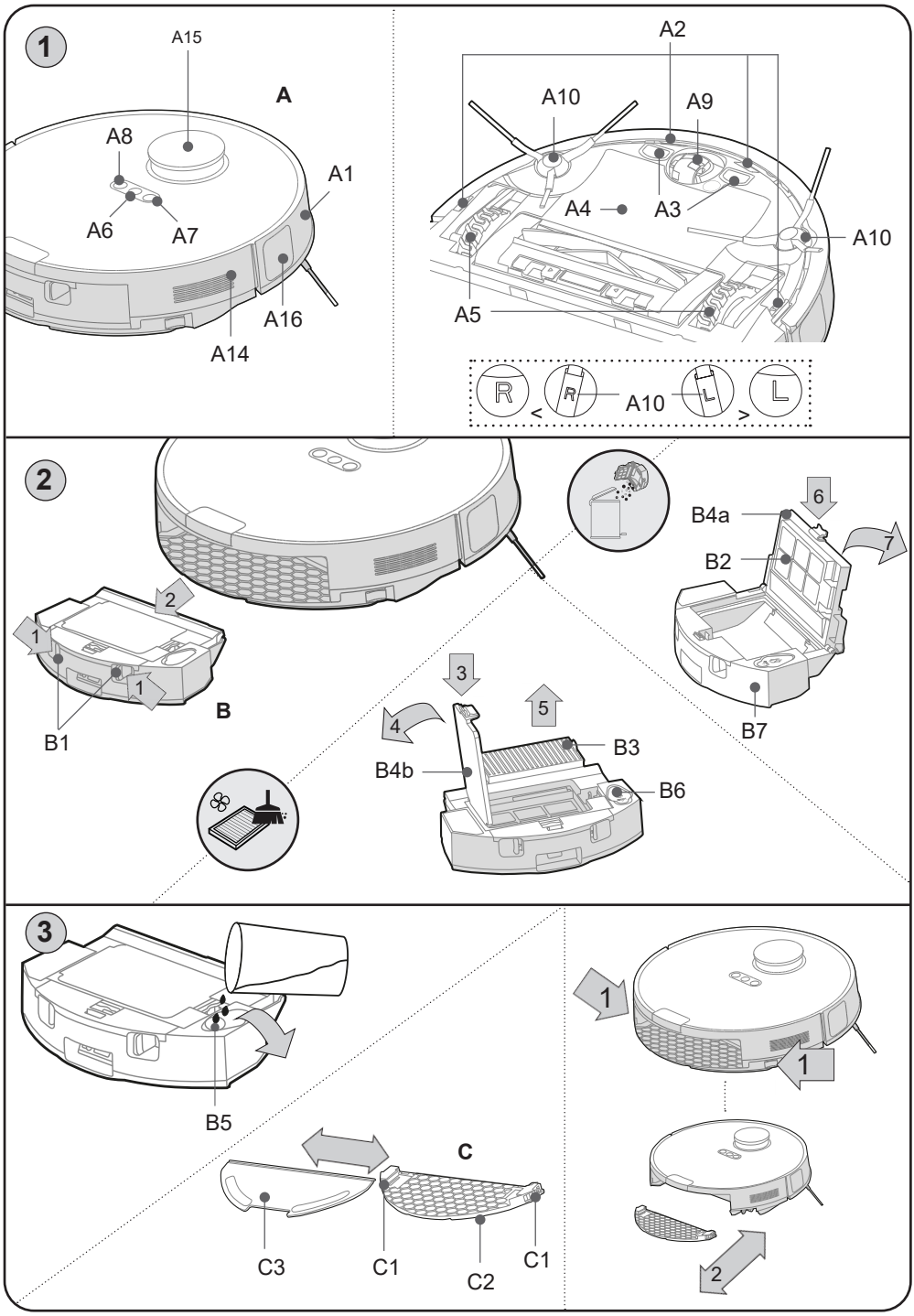
1
A15
A
A8
A1
A6
A7
A16
A14
A2
A10
A9
A4
A3
A10
A5
R
A10
L
2
B4a
6
7
B2
B7
1
2
1
1
B1
B
3
4
5
B3
B4b
B6
3
B5
C
C3
C1
C2
C1
1
1
2

### 3.2 ROBOTIC VACUUM CLEANER

**A – Vacuum cleaner**

A1 – Front bumper
A2 – Stair fall sensors
A3 – Charging contacts
A4 – Battery compartment cover
A5 – Drive wheels (left/right)
A6 – Main switch (ON/OFF)
A7 – Return to charging station button
A8 – Local cleaning button
A9 – Front wheel
A10 – Side brush
A11 – Main brush
A12 – Main brush cover
A13 – Bearing
A14 – RESET button
A15 – Laser module
A16 – TOF sensor

**B – Dirt container 2 in 1**

B1 – Container release button
B2 – Pre filter
B3 – HEPA filter
B4a – Hopper lid
B4b – HEPA filter lid
B5 – Filling opening
B6 – Filler opening plug
B7 – Water container (220 ml)

**C – Mopping attachment**

C1 – Attachment locking
C2 – Bottom part for attaching the mop
C3 – Mop

**D – Charging station**

D1 – Operation indicator
D2 – Signalling area
D3 – Charging contacts
D4 – Power cable socket
D5 – Cable winding space
D6 – Power cable

**E – Charging station with extraction unit**

E1 – Lighting panel
E2 – Charging contacts for vacuum cleaner
E3 – Signalling area
E4 – Hole for vacuum cleaner connection
E5 – Lid
E6 – Protective filter
E7 – Cable winding compartment
E8 – Dust bag

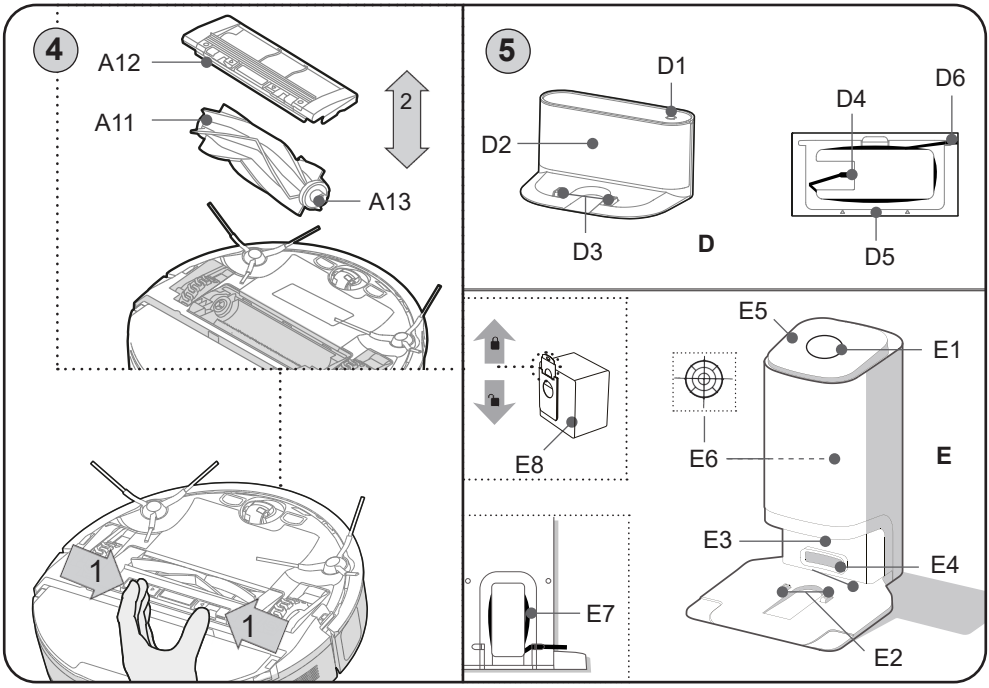

# 4. PREPARATION FOR USE

Remove all packing material, remove robot and accessories.
Remove any adhesive, stickers, or paper from the robot.

### 4.1 PREPARATION OF THE ROBOT

Install the dirt tray **B** or the mop attachment **C** depending on the application.
Install side brushes **A10** and main brush **A11**.

### 4.2 INSTALLATION OF THE CHARGING STATION

1. Place the charging station on the floor. Make sure there is sufficient space on the sides of the base (minimum 0.5 m) and in front of the base (minimum 1.5 m). Avoid exposing the charging station to sunlight.
2. Connect the cable to the charging station and then to the power supply. You can put the excess part of the power cable into the **D5** compartment.

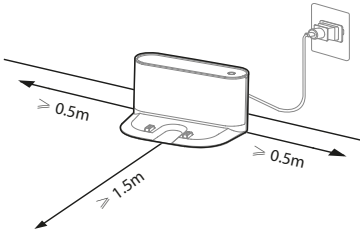


### 4.3 INSTALLATION OF CHARGING STATION WITH EXTRACTION UNIT

1. Place the charging station with the extraction unit ideally on a hard floor at a distance of approx. 6 cm from the wall. Make sure there is sufficient space on the sides of the charging station (minimum 0.5 m) and in front of the charging station (minimum 1.5 m). Avoid exposing the charging station with extraction unit to sunlight.
2. Connect the power cable of the station to the power supply.

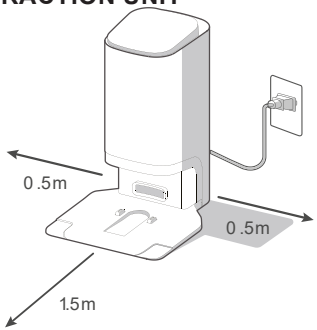


**Remarks**

- If the battery has been discharged, place the device into the charging dock manually.
- After connection to the charging dock, the device will be switched on automatically.
- During charging and connection to the charging dock, the device cannot be switched off.
- **The cleaning operation must always be started with the robot vacuum cleaner in the charging dock.**

**PAIRING the vacuum cleaner with the charging station**

From production, the robot is automatically paired with the station, or the process will take place automatically when the charging station and vacuum cleaner are switched on for the first time. However, if unpairing occurs, it is necessary to reconnect the station to the robot. An unpaired station is manifested by the fact that the suction function does not work. An error message in the application will inform you of this fact. To pair, follow the instructions below:

First, turn on the station and the vacuum cleaner, place it outside the charging station and simultaneously press the "charging" and "main switch" buttons for 3-5 seconds until you hear a sound signal, the robot will enter the automatic pairing state. Turn off the robot and turn it on again after a while. After switching on and the opening melody, you will hear a confirmation signal from the charging station. If the suction still does not work, repeat the procedure.

# 5. VACCUM CLEANER USE

## 5.1 BASIC BEHAVIOUR AND SIGNALLING OF BUTTON FUNCTIONS

| | Gomb | | |
|---|---|---|---|
| |  |  |  |
| **Short pressing** | Start / pause / resume | Return to the charging station | Start of local cleaning |
| **Long pressing (cca 3 sec.)** | Switching on and off of the robot | - | WIFI network connection mode |

## ROBOTIC VACUUM CLEANER SIGNALLING BEHAVIOUR

| Light signalling | | Condition of the robot |
|---|---|---|
|  | not lighting | the robot is switched off or in sleep mode |
| | lighting | the robot is in stand-by mode, cleaning or fully charged |
| | blinking slowly | the robot is charging |
| | blinking quickly | there's a problem |
|  | lighting | charge level is >20%, the robot has finished cleaning and returns to charging |
| | blinking | low battery (<20%), robot goes to charging |
|  | lighting | active local cleaning |
| | blinking slowly | the robot has entered WIFI connection mode |
| | blinking quickly | the robot is now trying to connect to WIFI |

## BEHAVIOUR OF LIGHT PANEL SIGNALLING (E1)

| Light signalling | | Behaviour | Condition of the charging station |
|---|---|---|---|
| 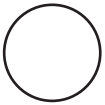 | traffic signalling | lighting | connected to electricity |
| | | not lighting | disconnected from electricity |
| | | spinning | dirt is sucked out of the **B** container |
|  | safety light | lighting | **E8** bag is missing or misplaced |
| | | blinking | the lid **E5** is open |
|  | suction indicator light | lighting | dirt is sucked out of the **B** container |
|  | bag light **E8** | lighting | the bag is full |
| | | blinking | extraction system is clogged/blocked |
|  | detection of the robot | lighting | the robot is in the charging station |
| | | not lighting | the robot is not in the charging station |

**Sleeping mode**

If the device is in stand-by mode (or after error message) and not any action has been carried out during 10 minutes, it will be switched in sleeping mode. For activation, press any button or use the app. The mode will not be activated if the robot is placed in the charging station.

**Discontinuing/Continuing of the cleaning operation**

The robot will continue cleaning, if disconnected cleaning operation will be reactivated. Cleaning will also continue after successful completion of the charging process, if the operation has been automatically discontinued due to low battery charge.

**Reset of the robot**

Press the button RESET **A14** with a suitable tool. This can help resolve some non-specific problems and errors.

**WARNING**

- Note that pressing the button RESET **A14** will lose the settings in the application. The robot will need to be re-paired.

**Voice accompaniment**

Voice alerts are set to Czech at the factory. You can only change to English in the app.

## 5.2 BATTERY CHARGING

1. Check that the **D/E** charging station is properly connected to the power supply.
2. Place the robot near the charging station and press the **A7** button on the robot. If the battery is too low, place the robot directly on the charging station by hand in the correct way.

**Notes**

- Standard charging time is approx. 5 hours. Fully charged battery will work for approx. 240 minutes, depending on set functions.
- The stated operating times are based on ETA‘s internal testing and only apply to a new and fully charged battery. Depending on the age and wear of the battery, the operating time decreases.
- After cleaning, the robot will automatically search for the charging station.
- The *"ETA SMART"* application makes it easy to find out the battery status. The application can also be sent back to the charging station at any time.

**WARNING**

- If you will not use the robot for more than 2 days, it is recommended to leave the robot fully charged, then turn it off and move it from the charging station away from the charging contacts.

## 5.3 CLEANING MODES AND ROBOT FUNCTIONS

The robot has several cleaning modes. However, with the application-free control, you only have **automatic** cleaning mode and **local** cleaning.

**Smart automatic cleaning**

Press the **A6** button. During cleaning, the robot moves gradually and systematically in the space according to the programmed route. It divides the space into individual segments. As soon as the robot cleans the entire available space, it automatically searches for the charging station. This is the most used method of cleaning.

**Local cleaning**

Press the **A8** button. When cleaning, the robot moves in the space according to the programmed route (square 1 x 1 m). When cleaning has been completed, the device will return to the charging dock automatically. When cleaning is complete, the robot stops and goes into standby mode. This cleaning mode is suitable for cleaning
a small soiled area.

**Return to the charging dock**

The device can automatically return back to the charging dock, when cleaning has been completed. You can also sent it to the charging dock by pressing **A7**, or using return function in the app.

**Return to the charging dock:**

a) by pressing **A7** button or using the app
b) cleaning has been completed
c) battery is low (after recharging, the cleaning process will continue - if do not disturb mode is not active in the app)

**Automatic extraction of dirt in the extraction unit**

After completion of cleaning or return to the charging dock with extraction unit, the dirt accumulated in container **B** of the robot vacuum will be automatically extracted.
Also, check filling status of the dust bag **E8** and replace it regularly.

### 5.4 USING THE MOPING ATTACHMENT (FIG. 3)

1) Remove the dust bin **B** and fill the tank with clean water through the hole **B5** and close it properly with the plug **B6**.
2) Put dust bin **B** back into the robot**.**
3) Then, according to Fig. 3, slide the mopping attachment **C** itself with the attached mop onto the dust bin **B** from the bottom of the robot (you will hear a click). Wet the mop and wring it out before use.
4) Switch on the robot by pressing the **A6** button, or in the application to the desired cleaning mode.
5) After cleaning, empty the tank and let it dry properly - do not charge the robot with water in the tank.

**Remarks**

- The robot has a special MOP LIFT function that lifts the mop attachment as soon as it detects the carpet. This function is active by default. You can turn it off using the app.
- Do not use/pour any detergent in the mop water tank.
- The pumping function will be activated by inserting the mop adapter **C**.
  Don´t use the robot with adapter **C** without water in the container **B7**!
- Monitor the device during cleaning operation. Constantly monitor mopping operation.

- When mopping, we recommend cleaning the individual rooms.
- When mopping, check the robot and add water to the moping attachment, if necessary, or rinse the mop.
- Remove and clean the mop attachment after use. Do not leave it installed on the robot while charging or when not in use.
- After closing the tank with the plug, small water volume can leak through bottom holes. After filling and closing, turn the adapter upside down and carry in this position.

## 6. APPLICATION ETA SMART

The robot can be operated in simplified mode using the **A6**, **A7** and **A8** buttons. **In order to use all device´s functions, you will have to install and use smart app *"ETA SMART"*, allowing extension of robot functionality and increased user comfort.**

All other information, operating instructions of the app, instructions and hints for successful pairing with home network can be found at:

**www.etasince1943.com/robot**

The app is available from Apple Store or Google Play database (or use the following QR code for easy installation:

ANDROID APP ON Google play

Download on the App Store

**Note**
If QR code is not active, find the app manually (by its name).

## 7. ROBOT MAINTENANCE

Carry out maintenance and cleaning regularly, depending on the frequency of use and the amount of cleaning. In a more polluted environment (a pet household), more frequent maintenance will be required. **Failure to carry out maintenance may damage the robot and its components!**
Carefully wipe robot body incl. laser module with dry cloth. Remove dirt (if any) in the laser module area (the dirt could deactivate the rotation mechanism and result in deterioration of the surface mapping function and behaviour of the device.).

### 7.1 CHARGING CONTACTS CLEANING

**Switch off the robot and disconnect the charging station from the power supply!**
Clean the charging contacts (**A3, D3**, **E2**) on the robot and on the station with a soft dry cloth. Clean at least once a month. **Do not use aggressive cleaning agents or oils to clean the contacts.**

### 7.2 DIRT TANK AND FILTERS CLEANING

1. According to Fig. 2, remove the dirt container **B** from the robot. Open its lid B4a and pour out the dirt and dispose of it together with normal municipal waste - if necessary, use the dirt extraction function from the reservoir with the suction station.
   If you empty the container manually, turn it with the outlet opening facing up.
2. Pour out excess water from container **B7**. Wipe the dust bin **B** with a damp cloth.
3. Open the **B4b** lid, remove the HEPA filter and gently blow or tap it out. Alternatively, use cleaning tool F to clean it. Carefully wipe filter **B2** with a damp cloth, or use tool **F** here as well.
4. After maintenance, fold up the dirt container including the filter and put it back in the robot or store it in a suitable safe place.

**NOTICE**

- For filters cleaning do not use aggressive detergents or cleaning agents or hot water
- Dry cleaning is recommended to maintain HEPA filter parameters.
- **If you choose to wash the HEPA filter with water, its filtering ability will be reduced.**
- The maximum number of filter washes is 3x. Then it is necessary to buy a new one.
- It is recommended to change the HEPA filter at least twice a year.
- The filters are not intended for use in a dishwasher.
- Cleaning failure and possibly filters replacing can lead to malfunction of the robot!

### 7.3 MAIN BRUSH CLEANING

1. Press the cover towards you and remove the cover **A12** and remove the main brush **A11** from the robot.
2. Clean the main brush with the cleaning tool **F** (or other suitable). You can also use scissors to remove tangled hair / hair. Wipe the main brush cover and main brush compartment with a soft, dry cloth.
3. You can also slide out the **A13** bearing from the **A11** brush and remove any lint/hair that got into this space.
4. In the opposite way, place all the removed elements back into the robot.

### 7.4 SIDE BRUSHES CLEANING

1. Remove the two side brushes, clean them and remove the twisted hair / pet's hair).
2. Observe side marks (L - left, P - right).

### 7.5 WHEELS CLEANING

Clean the front, left and right wheels with the **F** device.

**NOTICE**

- Some hair / pet's hair may be wrapped around the wheel axes and other dirt may stick. Inspect and clean the wheels regularly.

### 7.6 SENSORS CLEANING

After each cleaning, clean the sensors with tool **F** (or another suitable one).

### 7.7 CLEANING THE MOP ATTACHMENT

Remove the attachment from the robot after each use (see Fig. 3). Rinse the mop attachment **C** and mops **C3** under running water. Remove the mop by peeling it off and sliding it out to the side. Drain the excess water from the tank and rinse it again with clean water.

### 7.8. CLEANING THE FRONT BUMPER A1

The front bumper contains obstacle sensors, so wipe it regularly with a damp cloth. Also check if the front bumper can be moved slightly its entire circumference towards the robot body and check that there is no obstacle stuck between the bumper and the robot.

### 7.9. CLEANING OF CHARGING STATION WITH EXTRACTION UNIT

1. Open the lid **E5** by pressing its front edge and remove the dust bag **E8**. Dispose of it with municipal waste. Then insert a new empty dust bag into the unit and close the lid. You have to slide the sliding cardboard part downwards all the way to the top.
2. Wipe the **E6** protective filter with a soft cloth or brush.
3. Also clean the **E3** area carefully with a dry cloth.

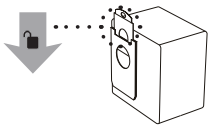

**Comment**

- Dirt and dust may accumulate around the **E4** opening. Clean this area with a damp cloth or brush, too.

More extensive maintenance or maintenance requiring intervention in the inner parts of the appliance must be carried out by a professional service! Failure to comply with the instructions of the manufacturer will lead to expiration of the right to repair!

## 8. PROBLEMS SOLUTIONS

A large part of the various problems can be solved or prevented by proper operation in accordance with the instructions in the manual. Above all, pay attention to proper maintenance and visual inspection of the robot. Always restart the entire robot to be sure and check the correct connection of the station to the electricity. sewing.

| Problem | Cause | Remedy |
|---|---|---|
| The station does not vacuum | Incorrect pairing, or stuck safety button under the rubber cover of the suction inlet. | You can find a possible solution at www.etasince1943.com/robot |
| The robot rotates in one place. | Left / right wheel is stuck. | Check and clean the wheels |
| The robot is still backing up. | Sensors preventing from falling down the stairs are dirty/damaged. | Clean the sensors. If the problem persists please contact authorised service centre. |
| The robot constantly hits obstacles. | The front bumper is jammed due to dirt. | Check and clean the front bumper. |

| | | |
|---|---|---|
| The robot cleans for a very short time. | The storage battery is not charged enough or is at the end of its life. | Fully charge the robot. If the problem persists, replace the storage battery with a new one. |
| The suction power of the robot decreases. | The dustbin is full or the filters are dirty. | Check and clean the dustbin and filters. |
| Mapping function failure. Programmed cleaning map is incorrect/chaotic. | Obstruction of the laser module. | Check the module, and remove obstructions, if any. The laser mechanism below the module must freely rotate. |
| Device cannot be switched on | Battery discharged. | Recharge the battery. |
| | Extreme ambient temperature | Ambient temperature must not be lower than 0 °C and higher than 40 °C. |
| Abnormal behaviour | Cause unknown | Try to switch off and restart the device. |

## 9. TECHNICAL SPECIFICATION

| **Robotic vacuum cleaner** | |
|---|---|
| Appliance protection class | III. |
| operating voltage | 14.4 V (DC) |
| Accumulator | Li-Ion (BP14452C) |
| Battery savings | 5200 mAh |
| Charging time | 5 hours |
| Weight | 3.75 kg |
| Dimensions | Ø 430 mm x 96 mm |
| Frequency range | 2.4 GHz |
| Wireless technology | Wifi |
| Declared acoustic level is 73 dB(A) re 1pW. | |

**Compatibility:**

Smart device operational system
- Android 6.0 and higher
- IOS 11.0 and higher

WIfI network
- 2.4
- WPA1 and WPA2 security (recommended WPA2)

**NOTICE**

- The device cannot be operated on IEEE 802.1X-secured Wifi networks (usually corporate Wifi networks).

| Charging station | ETA5241 (D) | ETA6241 (E) |
|---|---|---|
| Appliance protection class | II. | |
| Rated power consumption | 24 W | 765 W |
| Dimensions cca | 230 x 165 x 115 mm | 435 x 360 x 290 mm |
| Mass | 0,7 kg | 4,65 kg |
| Dust bag volume | — | 2,5 l |
| Extraction (vacuum) | — | ≤ 19 KPa |
| Noise (dB(A) re 1pW) | — | 84 |

Hereby, ETA a.s. declares that the radio equipment type ETA5241/ETA6241 is in compliance with Directive 2014/53/EU. The full text of the EU declaration of conformity is available at the ETA internet address.

**The manufacturer reserves the right to change the technical specifications for the respective model. The manufacturer reserves the right to change/update the ETA SMART application without prior notice. Due to the character of such changes/ updates, some information or procedures in this manual might become obsolete or might be missing.**

**The capacity of the product battery decreases over time. Decreasing of battery capacity occurs during normal use of the appliance and is considered usual wear and tear of the appliance. Decreasing battery capacity is not a defect of the appliance.**

## 10. ENVIRONMENTAL PROTECTION




If the dimensions allow, there are labels of materials used for production of packing, components and accessories as well as their recycling on all parts. The symbols specified on the product or in the accompanying documentation mean that the used electrical or electronic products must not be disposed of together with municipal waste. For proper disposal of the product, hand it over at special collection places where it will be received free of charge. Suitable disposal of the product can help to maintain valuable natural resources and to prevent possible negative impacts on the environment and human health, which could be the possible consequences of improper waste disposal. Fines can be imposed for improper disposal of this type of waste in agreement with the national regulations. The appliance is equipped with the Li-Ion battery with long life. For environmental protection it is necessary to remove the battery from the appliance after its service life and the battery and the appliance must be disposed of safely using special collection networks. Ask for more details at the local authority or at the local waste collection site. For environmental protection it is necessary to remove the battery from the appliance after its service life and the battery and the appliance must be disposed of safely using special collection networks. Ask for more details at the local authority or at the local waste collection site.

**Battery removing**

Remove the 3 battery compartment cover screws at the bottom of the robot. Remove the battery and unplug the connector. Remove the battery and unplug the connector. For unplugging the connector use more force for advantage of overcoming the safety fuse against spontaneous disconnection.

**WARNING**

- Make sure the connectors are connected correctly! The battery connector contains a safety part, which must point to the opposite of the safety part in the connector in the robot, exactly as shown below, otherwise there is a risk of irreversible damage to the robot base plate!

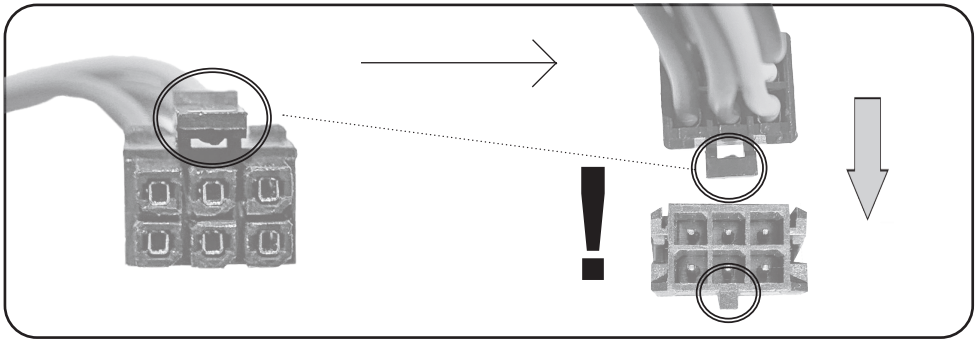

**WARNINGS AND SYMBOLS USED ON THE APPLIANCE, PACKAGING OR IN THE INSTRUCTIONS MANUAL:**

| | |
|---|---|
| **HOUSEHOLD USE ONLY. DO NOT IMMERSE IN WATER OR OTHER LIQUIDS.** | |
| **KEEP OUT OF REACH OF CHILDREN.** | |
|  | **TO AVOID DANGER OF SUFFOCATION, KEEP THIS PLASTIC BAG AWAY FROM BABIES AND CHILDREN. DO NOT USE THIS BAG IN CRIBS, BEDS, ARRIAGES OR PLAYPENS. THIS BAG IS NOT A TOY.** |
|  | Please read the instructions manual |
|  | Removable power supply unit |
| OPEN | ... |
|  | WARNING |

*HU – Robot porszívó intelligens alkalmazással*

# **eta** 5241, 6241 Aurum

**HASZNÁLATI ÚTMUTATÓ**

Tisztelt Vásárlónk, köszönjük, hogy termékünket választotta! Mielőtt a készüléket üzembe helyezné, kérjük olvassa el figyelmesen az utasításokat,
a pénztári nyugtát és ha lehetséges, a csomagolással és a csomagolás tartalmával együtt tegye azt el biztonságos helyre!

## 1. BIZTONSÁGI ELŐÍRÁSOK

- Ezen útmutatót tekintse a készülék tartozékaként és adja át azt a készülék esetleges további felhasználójának.
- Ellenőrizze, hogy az adattáblán levő feszültségadat megegyezik-e az elektromos dugaszolóaljzatban levő feszültséggel.
- A készüléket 8 éven felüli gyermekek, illetve csökkent fizikai, érzékelési vagy szellemi képességekkel rendelkező, vagy a készülék működtetésében járatlan személyek is használhatják, amennyiben ezt felügyelet mellett teszik, illetve ismerik a készülék biztonságos működtetésének módját és az azzal járó veszélyeket. A gyermek ne játszon a készülékkel! Felügyelet nélkül a gyermek nem végezheti el a készülék tisztítását, karbantartását!.
- Ha a készülék csatlakozóvezetéke megsérül, akkor azt a gyártó cég, annak szervíz szakembere vagy hasonló minősítéssel rendelkező más személy cserélje ki.
- A tartozékok vagy hozáférhető részek kicserélése előtt, amelyek működés közben mozognak, beszerelés és szétszerelés előtt, tisztítás vagy karbantartás előtt, a készüléket kapcsolja ki és húzza ki a tápkábel dugójának kihúzásával az aljzatból!
- Ne kapcsolja be a készüléket, ha annak csatlakozóvezetéke vagyvillásdugója sérült, ha nem működik rendesen, ha az leesett és megsérült vagy ha vízbe esett.
- **FIGYELMEZTETÉS**: Az akkumulátor töltéséhez csak a készülékhez kapott töltőállomást használja.
- A készülék csak a típuscímkén feltüntetett biztonságos törpefeszültségről üzemeltethető.
- A termék otthoni és hasonló (üzletekben, irodákban és más hasonló munkahelyeken, szállodákban, motelekben és más hasonló helyiségekben, „bed and breakfast“ típusú szállodákban) használatra szánt! Nem kereskedelmi használatra!
- **Ne merítse vízbe a porszívót (még részben sem)!**
- Ne porszívózzon éles tárgyakat (pl. **üveget, törmeléket**), forró, tűzveszélyes, robbanásveszélyes közegeket (pl. **hamut, égő cigarettacsikkeket, benzint, hígítókat és aeroszol gőzöket**), de kenőanyagokat sem (pl. **zsírokat, olajokat**), továbbá maróhatású anyagokat (pl. **savakat, oldószereket**). Ezen anyagok porszívózása esetén a szűrők illetve a porszívó megkárosodása következhet be.

- Porszívózás közben a sérülések elkerülése érdekében ne nyúljon az elektromos szívófej forgókeféi közé!
- A porszívót mindig először kapcsolja ki és húzza ki a csatlakozóvezetéket a hálózati dugaszolóaljzatból, és csak azután ürítse ki a portartó edényt, tisztítsa ki vagy cserélje ki a mikroszűrőket, tisztítsa ki a porszívót vagy annak tartozékait.
- Ne tegye ki a porszívót külső időjárási hatásoknak (**eső, fagy, közvetlen napsütés** stb.).
- A készülék biztonsága és helyes működése érdekében használjon mindenkor eredeti tartalékalkatrészeket és gyártócég által jóváhagyott tartozékokat.
- A készüléket ne használja más célokra, mint amire az készült és amit ez az útmutató tartalmaz!
- Ha nem használja a készüléket hosszabb ideig, húzza ki a töltőállomás tápkábelét! A porszívót húzza ki úgy, hogy a porszívó és a töltőállomás kontaktjai ne érjenek egymáshoz! Ezzel elkerülheti, hogy a porszívó lemerüljön! Kapcsolja ki a porszívót.
- Kérjük ellenőrizzen minden padlón lévő felületet, fugát, rést (pl. a listáknál) annak érdekében, hogy elkerülje a kefe károsodását. Ezek a rések megakadályozhatják a porszívó mozgását, pl. a résekbe beleszorulhat a kefe.
- A porszívót nem lehet 1 cm-nél hosszabb szálú szőnyegen használni. Ugyanakkor előfordulhat, hogy a porszívó nem működik megfelelően bizonyos típusú sötét szőnyegeken, amelyek "összezavarják" az érzékelőket a felületükkel, és a porszívó kaotikus mozgását okozhatják, vagy azt, hogy nem megy rá erre a felszínre. A porszívó képes átmenni a max. kb. 2 cm magas átjáró léceken.
- Szenteljen extra figyelmet a robotnak első működésekor.
- Távolítsa el az akadályokat az útjából. Próbálja meg elkerülni a leállásokat.
- Tegyen lépéseket a takarítás során felmerülő problémák megelőzésére:
  - Tartsa a könnyen felboruló tárgyakat biztonságos helyen
  - Simítsa le a szőnyeg szélét
  - A lelógó asztalterítő és függöny ne érjen le a földig
  - A gyúlékony tárgyakat tartsa távol a tűzforrásoktól
  - Simítsa ki az összetekeredett tápkábelt a padlón
  - Vegye fel az újságokat, könyveket, magazinokat és nagyobb papírokat a padlóról
- Ne használja a porszívót 40 °C feletti vagy 0 °C alatti környezeti hőmérsékletű környezetben.
- Ne használja a lézer modult vagy annak fedelét fogantyúként a robot hordozásához! Ugyanakkor ne helyezze a robotot fejjel lefelé semmilyen felületre - ez károsíthatja a lézermodult.
- Takarítás előtt ellenőrizze, hogy a fő kefe megfelelően van-e rögzítve a készülékben
- Ellenőrizze, hogy a magasság érzékelők tisztára vannak törölve.
- Ne használja a porszívót emelvényeken, ahol nincs korlát, vagy kemény akadály. A robot leeshet és személyi sérülést okozhat.
- Figyeljen arra, hogy a főkefe és a portartály megfelelően vannak-e elhelyezve.
- Használat előtt tisztítsa meg a leesés elleni szenzorokat.
- Ha egy helységben szeretne takarítani, akkor csukja be az összes ajtót.
- Ahhoz, hogy a porszívó képes legyen a bútorok alatt takarítani és ne szoruljon azok alá, minimum 10,5 cm magas szabad terület szükséges.
- Ha sokáig nem használja a porszívót, vegye ki belőle az akkumulátort.
- Ne engedje, hogy a porszívó leessen. Ha ez megtörténik, akkor kapcsolja be a porszívót, ellenőrizze a mozgását és győződjön meg arról, hogy minden rendben van-e vele. Ez az ellenőrzés fontos a következő felügyelet nélküli takarításhoz.
- Ha az akkumulátor szivárog, azonnal cserélje ki és ártalmatlanítsa a fejezetnek megfelelően. 10 ÖKOLÓGIA, különben károsíthatja a készüléket. Vigyázzon a fröccsenésekre.

- A lemerült az akkumulátort megfelelő módon semmisítse meg (lássa **10. ÖKÖLÓGIA**)!
- A csomagoláson, illetve a készüléken található esetleges idegen nyelvű szövegek és képek magyarázata és fordítása a nyelv mutációjának végén található.
- A porszívó kézikönyvben bemutatott részei, beleértve a tartozékokat is, illusztrációk és eltérhetnek a terméktől.
- Gyártócég nem felel a készülék és tartozékai helytelen használatából eredő károkért és nem garanciaköteles a biztonsági előírások be nem tartása esetén. A készülék helytelen használatának tekintjük többek között a szűrők rendszeres cseréje.

**Vezeték nélküli csatlakozás és kompatibilitás**

- Az ETA cég semmilyen módon nem vállal felelősséget semmilyen véletlen, közvetett vagy következményes kárért, sem az adatok elvesztéséért vagy olyan veszteségekért, amelyet a vezeték nélküli technológián keresztüli kommunikáció során fellépő információszivárgás okozott.
- A sikeres vezeték nélküli kommunikáció nem garantálható 100%-kal minden intelligens eszközön és Wifi-hálózaton (routeren). A piacon lévő eszközök sokfélesége miatt előfordulhatnak olyan esetek, amikor egy adott okos eszköz vagy Wifi-hálózat (router) jellege vagy specifikációja lehetetlenné teszi a csatlakozást, vagy valamilyen módon megszakad. Ezen felül számos tényező, beleértve a hardver és a szoftver konfigurációja is befolyásolja a vezeték nélküli kommunikáció sikerét egy Wifi-hálózaton keresztül. A robot és a Wifi-hálózat közötti kapcsolatot hátrányosan befolyásolhatják a környező Wifi-hálózatok is, amelyek ugyanarra a csatornára hangolhatók, és így megszakíthatják a kapcsolatot (pl. lakótelepeken, apartmanházakban stb.). Ezek a tények nem indokolhatják a készülék reklamációját.

Az alkalmazást egy harmadik szubjektum (a továbbiakban csak „Szubjektum”) tulajdonolja és üzemelteti, amely nem a HP TRONIC Zlín, spol. s r.o. (a továbbiakban csak „Eladó”). Az Eladó semmilyen személyes adatot nem ad át a Szubjektumnak. Az alkalmazásba való regisztráció során az ügyfél közvetlenül a Szubjektumnak adja át a személyes adatait, aki így személyes adatainak kezelőjévé válik. Az alkalmazást és a hozzá tartozó adatvédelmet a Szubjektum szabályai határozzák meg.mazást és a hozzá tartozó adatvédelmeta Szubjektum szabályai határozzák meg.

| | | | |
|---|---|---|---|
|  | A terméket kizárólag a gyártó, illetve az erre a célra kijelölt szakemberek szedhetik szét, tarthatják fenn, vagy alakíthatják át! Ellenkező esetben tüzet, áramütés, vagy személyi sérülést okozhat! |  | Ne használjon más töltőállomást, tápkábellel együtt, csak azt, ami a termékhez mellékelve volt. |
|  | Soha ne érjen nedves kézzel a tápkábelhez - ez áramütést okozhat. |  | Ne hajlítsa meg túlságosan a hálózati kábelt, és ne tegyen rá nagy súlyt, ami a tápkábel sérüléséhez vezethet, valamint tüzet, vagy áramütést okozhat! |
|  | Ne tegyen be a főkefébe, vagy kerékbe ruhát, vagy bármely testrészét (fej, új, stb.), mert az személyi sérülést okozhat! |  | Ne közelítsen a készülékhez cigarettával, öngyújtóval, gyufával és más forró tárgyakkal, vagy éghető anyagokkal, mint pl.tisztító benzinnel! |

| | | | |
|---|---|---|---|
|  | Ne használja a porszívót túl frekventált helyeken, mert a túlhasználás a porszívó károsodásához vezethet! |  | Dugja be a tápkábelt a hálózatba megfelelően, ellenkező esetben áramütést, rövidzárlatot, füstölést, vagy tüzet okozhat! |
|  | Dugja be a tápkábel csatlakozóját teljesen a töltőállomásba, ellenkező esetben áramütés, rövidzárlat vagy tűz következhet be. |  | Tegyen el minden sérülékeny tárgyat (beleértve a világító tárgyakat, textíliákat, üvegeket palackokat, stb.) használat előtt, mert azok akadályozhatják a készülék működését és annak károsodását okozhatják! |
|  | Kérjük, a porszívót a gyerekek jelenlétében használja óvatosan, így elkerülheti, hogy a kicsik megijedjenek, vagy megsérüljenek! |  | Ne álljon, vagy üljön rá a porszívóra, mert az a porszívó károsodását, vagy személyi sérülést okozhat! |
|  | Ne tegye a készüléket vízbe, vagy más folyadékba, mert az károsodást okozhat! |  | Ne használja a porszívót kicsi asztalokon, székeken, vagy más kis helyeken, a porszívó károsodásának elkerülése érdekében! |
|  | Ne használja a készüléket kinti környezetben, károsodást okozhat! |  | Ne hagyjon mozgó drótot, vagy más tárgyakat, amelyeknek hosszuk több mint 150 mm a földön, mert a főkefe károsodását okozhatják! |

## 2. ALKAMAZHATÓSÁG

A készülék alkalmas otthoni takarításra, hotelekben, szobákban, valamint kisebb irodákban. Használható különböző rövid rolytos szőnyegekre, fapadlóra, kemény padlóra, stb...
Mivel a porszívó szabadon mozog otthonában, a környezetet hozzá kell igazítani ehhez a körülményhez. Használat előtt távolítson el minden nem kívánt tárgyat (feszített kábelek, szétszórt ruhák, papírok, táskák stb.) a padlóról, amelyek akadályozhatják a porszívó mozgását, vagy éppen a törékeny tárgyakat (pl. üveg és kerámia vázák), amelyeket a porszívó károsíthat.

Ha többszintes háztartásban kívánja használni a porszívót, javasoljuk, hogy a töltőállomást a porszívóval együtt mindig helyezze át a másik szintre, a porszívó összes funkciójának biztosítása érdekében.

**Ez a használati utasítás közös az ETA5241 és az ETA6241 típusú porszívókra. A porszívók között csak az a különbség, hogy az ETA6241 töltő állomása szívó egységgel (E) rendelkezik, az ETA5241 klasszikus töltő állomással (D) van felszerelve.**

**A töltő állomások nem kompatibilisek - azaz az ETA5241 modellhez nem lehet (E) állomást vásárolni, az ETA6241 modellhez nem lehet (D) állomást használni.**

# 3. A TERMÉK ALKOTÓRÉSZEI

### 3.1 CSOMAGOLÁS TARTALMA

| Tétel | Leírás | | Mennyiség | Rendelési kód |
|---|---|---|---|---|
|  | Robot-porszívó | **A** | 1 | — |
|  | Töltőállomás (ETA5241) | **D** | 1 | ETA524100010 |
|  | Töltőkábel (ETA5241) | **D6** | 1 | ETA524100010 |
|  | Töltőállomás szívóegységgel (ETA6241) | **E** | 1 | ETA624100560 |
|  | Porzsák a gyűjtőedényhez (ETA6241) | **E8** | 1+1 | ETA624100010 |
| 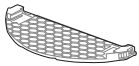 | Mop toldalék | **C** | 1 | ETA624100470 |
|  | Mop | **C3** | 1+1 | ETA624100480 |
| 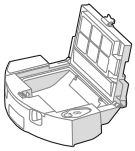 | Szennyeződés tartály | **B** | 1 | ETA624100510 |
| | HEPA szűrő | **B3** | 1+1 | ETA624100520 |
| | Tartály tömítése | **-** | 1 | ETA624100570 |
| | Fordított válaszfal | **-** | 1 | |
| | Szennyezés egyenirányító | **-** | 1 | |
| 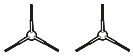 | Oldalsó kefék | **A10** | 2+2 | ETA624100530 |
|  | Fő kefe | **A11** | 1 | ETA624100500 |
|  | Főkefe fedele | **A12** | 1 | ETA624100490 |
|  | Tisztító szerszám | **F** | 1 | ETA624100540 |
|  | Akkumulátor | **-** | 1 | ETA624100200 |

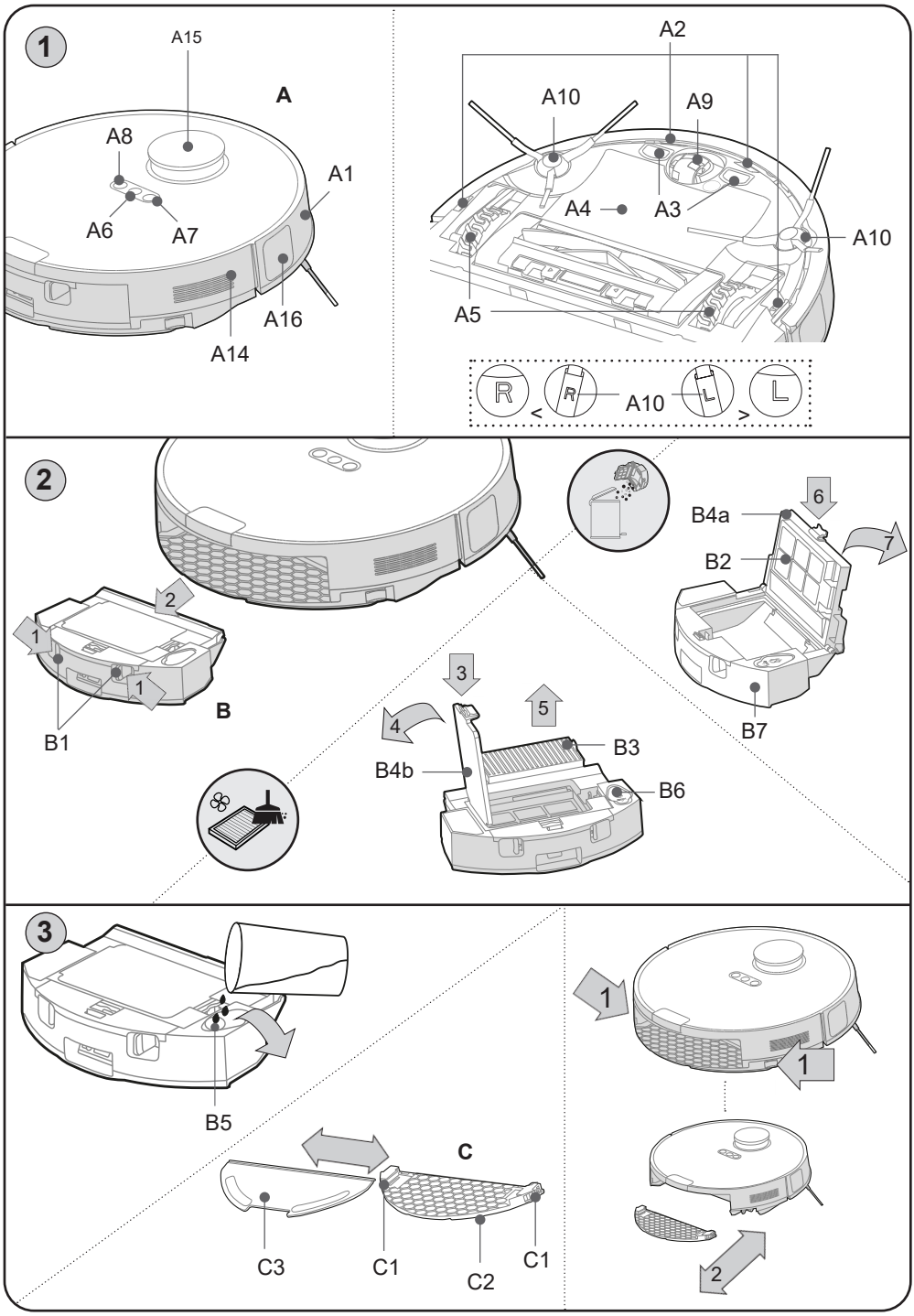
1
A15
A
A8
A1
A6
A7
A16
A14
A2
A10
A9
A4
A3
A10
A5
R
A10
L
2
B4a
6
7
B2
B7
2
1
1
B1
B
3
4
5
B3
B4b
B6
3
B5
C
C3
C1
C2
C1
1
1
2

### 3.2 ROBOT-PORSZÍVÓ

**A – Porszívó**

A1 – Első lökhárító
A2 – Lépcsőröl való leesés elleni szenzor
A3 – Töltő kontaktusok
A4 – Akkumulátor tartály fedele
A5 – Meghajtó kerekek (bal/jobb)
A6 – Fő kapcsoló (BE/KI)
A7 – Visszatérés a töltőállomásba
A8 – Lokális takarítás
A9 – Első kerék
A10 – Oldalsó kefe
A11 – Fő kefe
A12 – Fő kefe fedele
A13 – Csapágy
A14 – RESET gomb
A15 – Lézer modul
A16 – TOF szenzor

**B – Szennyeződés tartály 2 az 1-ben**

B1 – Tartály kioldó gomb
B2 – Pre szűrő
B3 – HEPA szűrő
B4a – Tartály fedele
B4b – HEPA szűrő fedele
B5 – Beöntő lyuk
B6 – Beöntő lyuk fedele
B7 – Víztartály (220 ml)

**C – Mop**

C1 – mop zárja
C2 – mop alsó tartója
C3 – Mop

**D – Töltő állomás**

D1 – Működési fényjelző
D2 – Jelző terület
D3 – Töltő kontaktusok
D4 – Töltő kábel aljzata
D5 – Kábeltartó
D6 – Tápkábel

**E – Töltő állomás szívó egységgel**

E1 – Fény panel
E2 – Töltő kontaktusok
E3 – Jelző terület
E4 – Porszívó csatlakozó lyuk
E5 – Fedél
E6 – Védő szűrő
E7 – Kábeltartó
E8 – Porzsák

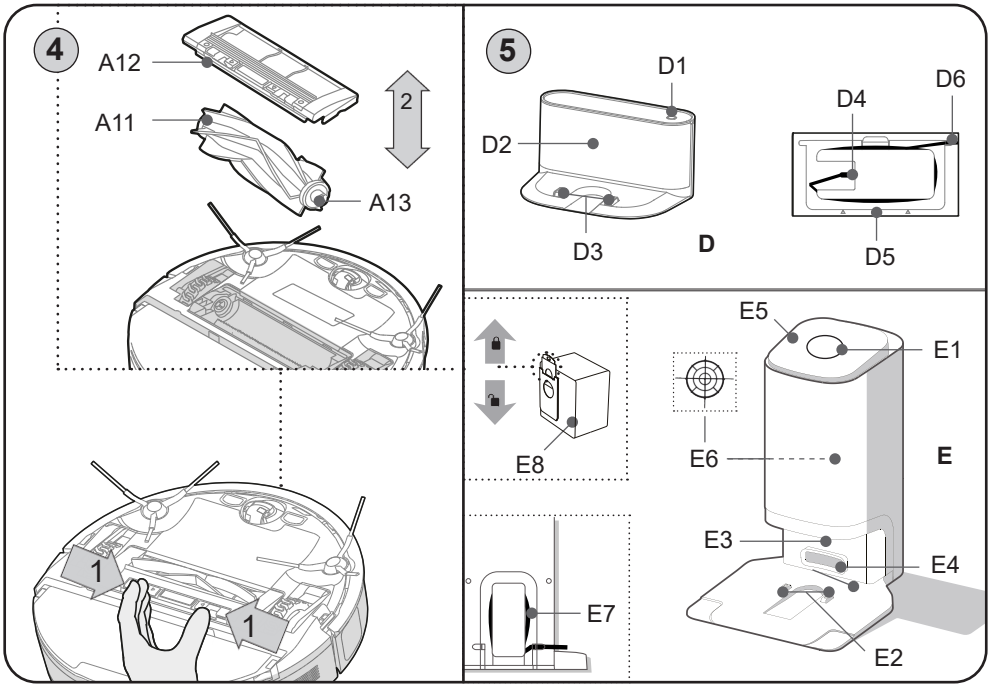

# 4. HASZNÁLATI ELŐKÉSZÍTÉS

Távolítsa el az összes csomagolóanyagot, vegye ki a porszívót és a kiegészítőket. Távolítson el minden ragasztót, matricát vagy papírt a porszívóból!

## 4.1 PORSZÍVÓ ELŐKÉSZÍTÉSE

Használat szerint telepítse a szennyeződés tartályt **B**, vagy a mopot **C**.
Helyezze a porszívóra az oldalsó keféket **A10** és a fő kefét **A11**.

## 4.2 TÖLTŐ ÁLLOMÁS TELEPÍTÉSE

1. Helyezze a töltőállomást a padlóra. Ellenőrizze, hogy az állomás oldalán (minimum 0,5 m) és előtte (minimum 1,5 m) elegendő szabad terület található-e. Győződjön meg arról, hogy a töltő állomást nem éri közvetlen napsugár.
2. Csatlakoztassa a tápkábelt az állomáshoz és utána az elektromos hálózathoz. A tápkábel fennmaradó részét tegye be a **D5** tartóba.

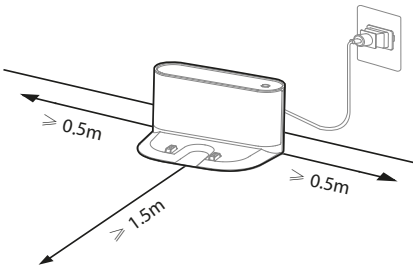


## 4.3 SZÍVÓ EGYSÉGGEL RENDELKEZŐ TÖLTŐ ÁLLOMÁS TELEPÍTÉSE

1. Helyezze a töltőállomást kemény padlóra legalább 6 cm távolságban a falról. Ellenőrizze, hogy az állomás oldalán (minimum 0,5 m) és előtte (minimum 1,5 m) elegendő szabad terület található. Győződjön meg arról, hogy a töltő állomást nem éri közvetlen napsugár.
2. Csatlakoztassa a tápkábelt elektromos hálózathoz.

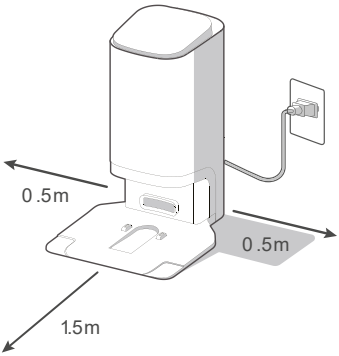


**Megjegyzések**

- Ha az akkumulátor lemerült, kézzel helyezze be a porszívót a töltő alapzatba.
- Miután csatlakozott a töltőállomáshoz, maga a porszívó bekapcsol.
- A robot nem kapcsolható ki töltés és a töltőállomáshoz való csatlakozás közben.
- **Takarításhoz a porszívót mindig a töltőállomásról indítsa.**
- **Az állomáspárosítással kapcsolatos problémák esetén keresse fel a www.eta.hu/robot oldalt**

# 5. A PORSZÍVÓ HASZNÁLATA

## 5.1 JELZŐK ALAP MŰKÖDÉSE GOMBOK FUNKCIÓI

| | Gomb | | |
|---|---|---|---|
| |  |  |  |
| **Rövid megnyomás** | Start / szünet / folytatás | Visszatérés a töltőállomásba | Lokális takarítás elindítása |
| **Hosszú megnyomása (kb. 3 mp.)** | Robot be/ kikapcsolása | - | WIFI halózathoz való csatlakozási mód |

### ROBOT PORSZÍVÓ JELZŐI

| Fényjelző | | Porszívó állapota |
|---|---|---|
|  | nem világít | robot ki van kapcsolva, vagy alvó módban van |
| | világít | robot stand-by módban van, takarít, vagy teljesen fel van töltve |
| | lassan villog | robot töltődik |
| | gyorsan villog | valamilyen probléma megjelent |
|  | világít | töltöttségi állapot >20 %, robot befejezte a takarítást és visszatér a töltőállomásba |
| | villog | lemerült az akkumulátor (<20 %), a robot a töltőállomásba megy |
|  | világít | aktív lokális takarítás |
| | lassan villog | a robot belépett WIFI csatlakozási módba |
| | gyorsan villog | a robot próbál WIFI-hez csatlakozni |

### FÉNY PANEL (E1) JELZŐI

| Fényjelző | | Jelzés | Állapota |
|---|---|---|---|
| 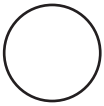 | Működési fényjelző | világít | csatlakoztatva van az elektromos hálózathoz |
| | | nem világít | nincs csatlakoztatva az elektromos hálózathoz |
| | | forog | szennyeződés kiszívása a tartályból **B** |
|  | Biztonsági jelzőfény | világít | porzsák **E8** hiányzik, vagy nincs behelyezve megfelelően |
| | | villog | fedél **E5** nyitva van |

| | | | |
|---|---|---|---|
|  | szívás jelzője | világít | Szennyeződés kiszívása a tartályból **B** |
|  | **E8** porzsák jelző | világít | Porzsák megtelt |
| | | villog | Szívó rendszer eltömődött/blokkolva van |
| ——— | robot detekciója | világít | robot töltő állomásban van |
| | | nem világít | robot nincs töltőállomásban |

**Alvó üzemmód**
Ha készenléti üzemmódban 10 percen belül semmilyen műveletet nem hajtanak végre (vagy ha hibát jeleznek), a porszívó alvó üzemmódba kapcsol. Az egyik gomb megnyomásával vagy az alkalmazásban ébreszthető fel. A mód nem lesz aktiválva, ha a porszívó a töltőállomásban tartózkodik.

**A takarítás megszakítása és újrakezdése**
A porszívó folytatja a takarítást, ha a megszakított takarítást újra aktiválják. A porszívó a sikeres feltöltés után is folytatja a munkát, ha a takarítás az akkumulátor töltése miatt automatikusan megszakadt.

**Porszívó visszaállítása**
Egy megfelelő eszközzel nyomja meg a RESET **A14** gombot. Ez segíthet néhány nem specifikus problémát és hibát elhárítani.

**FIGYELMEZTETÉS**
- Vegye figyelembe, hogy az **A14** RESET gomb megnyomásával elveszíti az alkalmazás beállításait. A porszívót újra párosítani kell.

**HANGJELZÉSEK**

Hangjelzések nyelvének alap gyári beállítása a cseh. Angol nyelvre való változtatást csak aplikációban lehet végezni.

## 5.2 AKKUMULÁTOR TÖLTÉSE

1. Ellenőrizze, hogy a töltőállomás **D/E** megfelelően van csatlakoztatva az elektromos hálózathoz.
2. Tegye le a porszívót a töltőállomás közelébe és nyomja meg a porszívón lévő **A7** gombot. Ha az akkumulátor nagyon lemerült, helyezze megfelelően a porszívót a töltőállomásba manuálisan.

**Megjegyzések**
- A töltés szokásos időtartama kb. 5 óra. A teljesen feltöltött akkumulátor a beállított funkcióktól és teljesítménytől függően 240 perc üzemidőt biztosít.
- A megadott üzemidők az ETA belső tesztjein alapulnak, és csak új és teljesen feltöltött akkumulátorokra vonatkoznak. Az akkumulátor életkorától és elhasználtságától függően az üzemidő csökken.

- Tisztítás után a porszívó automatikusan megkeresi a töltőállomást.
- Az *"ETA SMART"* alkalmazás segítségével könnyen megtudhatja az akkumulátor állapotát. Az alkalmazás segítségével bármikor vissza lehet küldeni a porszívót a töltőállomásra.

**FIGYELMEZTETÉS**

- Ha 2 napnál hosszabb ideig nem használja a porszívót, javasoljuk, hogy hagyja teljesen feltöltődni, majd kapcsolja ki, és csúsztassa ki a töltőállomásból, távol a töltő kontaktusoktól

## 5.3 TAKARÍTÁSI MÓDOK ÉS PORSZÍVÓ FUNKCIÓI

A porszívó rendelkezik néhány takarítási móddal. Ha aplikáció nélkül szeretné használni a porszívót, csak az **automatikus** és a **lokális** takarítási módot használhatja.

### Automatikus tisztítás

Nyomja meg az **A6** gombot. A tisztítás során a porszívó fokozatosan és szisztematikusan mozog a területen, a programozott útvonalnak megfelelően. A terület felosztódik az egyes szegmensekre. Amint a porszívó megtisztítja a rendelkezésre álló helyet, automatikusan megkeresi a töltőállomást. A leggyakrabban Használt takarítási módról van szó.

### Helyi tisztítás

Nyomja meg az **A8** gombot. A tisztítás során a porszívó a programozott út (négyzet 1x1 m) szerint mozog a területen. A takarítás befejezése után a porszívó automatikusan visszatér a töltő állomásba. Ez a tisztítási mód alkalmas egy kis szennyezett terület megtisztítására.

### Visszatérés a töltőállomásra

A porszívó a tisztítás után automatikusan visszatér a töltőállomásra. A porszívót az **A7** gombbal vagy közvetlenül az alkalmazásban található funkcióval is elküldheti a töltőállomásra.

### A porszívó visszatér a töltőállomásra:

a) Abban az esetben, ha az **A7** gombbal vagy az alkalmazásban visszaküldi
b) a takarítás befejezése esetén
c) alacsony akkumulátor töltöttségi szint (feltöltés után a befejezetlen takarítás folytatódik - ha a Ne zavarjanak üzemmód nem aktív az alkalmazásban)

### A szennyeződés automatikus elszívása a szívóegység által

A takarítás elvégzése vagy a porszívó visszaszállítása után a töltőállomásra a szívóegységgel a szennyeződés automatikusan kiszívódik a **B** tartályból. Szükség van továbbá az **E8** porzsák teljességének rendszeres ellenőrzésére és rendszeres cseréjére. A szennyeződés tartály kiürítésének a gyakorisága az aplikációban beállítható.

## 5.4 MOPP TARTOZÉK HASZNÁLATA (3. ÁBRA)

1) Vegye ki a tartályt **B** és **B5** lyukon keresztül töltse fel a tartályt tiszta vízzel és rendesen zárja be a **B6** kupakkal!
2) Tartályt **B** helyezze vissza a robot porszívóba!
3) Utána a tartályra **B** a robot alsó oldalán helyezze rá (takarítás után vegye le) a mopp tartozékot **C** a felszerelt moppal (kattanás hangzik el)!

A moppot használat előtt vizezze be és csavarja ki!

4) **A6** gombbal kapcsolja be a porszívót, vagy válassza ki a kívánt takarítási módot az aplikációban!
5) Takarítás után öntse ki a tartályt és hagyja rendesen kiszáradni – ne töltse a robotot teli tartállyal!

**Megjegyzések**

- A porszívó speciális MOP LIFT funkcióval rendelkezik, amely felemeli a moppot, ha szőnyeggel találkozik. Alapértelmezett beállításban a funkció aktív. Aplikáció segítségével kikapcsolható.
- Ne adjon semmilyen tisztítószert a vízhez.
- A **C** mopoló toldalék behelyezése aktiválja a szivattyú funkcióját. Ne használja a **C** toldalékkal ellátott porszívót, ha nincs víz a **B7** adapter tartályban!
- Ellenőrizze a porszívót mopolás közben. Ne használja a mopolást állandó felügyelet nélkül.
- Felmosásnál javasoljuk a helyiségek egyenkénti tisztítását.
- Felmosásnál ellenőrizze a porszívót, és szükség esetén adjon hozzá vizet a mop tartozékhoz, esetleg öblítse le a mopot.
- Használat után vegye le a mopp tartozékot és tisztítsa meg! Ne hagyja azt a porszívón töltés közben, vagy amikor nem használja!
- A dugó lezárása után kis mennyiségű víz eltávozhat az alsó nyílásokon keresztül. Lezárása után fordítsa el a toldalékot és felfelé fordítva hordozza.

## 6. ETA SMART ALKALMAZÁS

A porszívó egyszerűsített üzemmódban vezérelhető az **A6**, **A7** és **A8** gombokkal.
**A teljes potenciálja kihasználásához azonban szükséges a "ETA SMART", intelligens alkalmazás telepítése és használata, amely bővíti a funkcionalitását és a felhasználói kényelmet.**

Minden egyéb információ, alkalmazási kézikönyv, utasítások és tippek az otthoni hálózattal való sikeres párosításhoz a következő címen találhatók:

**www.eta.hu/robot**

Az alkalmazást megtalálja az alkalmazások Apple Store vagy Google Play adatbázisaiban, vagy a meggyorsításhoz használhatja az alábbi QR kódot:

**Megjegyzések**
Ha nincs aktív QR kód, keresse meg az alkalmazást manuálisan az elnevezés alapján.

# 7. A PORSZÍVÓ KARBANTARTÁSA

Rendszeresen végezzen karbantartást és tisztítást, a használat gyakoriságától és a tisztítás volumenétől függően! Szennyezettebb környezetben (ahol háziállat-tartás van) gyakrabban kell karbantartani. **A karbantartás elmulasztása károsíthatja a porszívót és alkatrészeit!**

Óvatosan törölje szárazra a robotporszívó testét, beleértve a lézermodult is. Ellenőrizze azt is, hogy nem került-e szennyeződés a lézermodul területére, és nem akadályozza-e a forgó mechanizmus mozgását. Ez negatívan befolyásolhatja a terület feltérképezését és a robot viselkedését.

## 7.1 A TÖLTŐ ÉRZÉKELŐK TISZTÍTÁSA

**Kapcsolja ki a porszívót és húzza ki a töltőállomást az elektromos hálózatból!** Tisztítsa le puha száraz ruhával a töltő érzékelőket (**A3, D3**, **E2**) a porszívón és a töltőállomáson! A tisztítást legalább havonta 1x végezze el! **Az érintkezők tisztításához ne használjon agresszív tisztítószereket vagy olajokat!**

## 7.2 A SZENNYEZŐDÉS-TARTÁLY ÉS A SZŰRŐK TISZTÍTÁSA

1. A 2. ábra szerint vegye le a szennyeződés tartályt **B**! Nyissa ki a fedelét **B4a** és öntsön ki minden szennyeződést a kommunális hulladékba – vagy használja a szívó funkciót az állomásban! Ha manuálisan szeretné kiüríteni a tartályt, fordítsa azt fejjel lefelé!
2. **B7** tartályból öntse ki a vizet! **B** tartályt törölje ki nedves ruhával!
3. Nyissa ki a fedelet **B4b**, vegye ki a HEPA szűrőt és óvatosan fújja, vagy rázza ki. Ha szükséges, használja a tisztító eszközt **F**. A szűrőt **B2** óvatosan törölje át nedves ruhával, esetleg használja a tisztító eszközt **F**.
4. Karbantartás befejezése után szerelje össze a szennyeződés tartályt a szűrővel együtt és helyezze azt vissza a porszívóba, esetleg egy megfelelően biztonságos helyre.

**FIGYELMEZTETÉS**
- A szűrők tisztításához ne használjon agresszív tisztítószereket, súrolószereket vagy forró vizet!
- A HEPA szűrő paramétereinek fenntartása érdekében javasoljuk a vegytisztítást!
- **Ha úgy dönt, hogy vízzel mossa le a HEPA szűrőt, akkor annak szűrési képessége csökkenni fog.** Egy szűrőt maximum 3x lehet lemosni. Utána újat kell venni.
- Javasoljuk legalább évente 2x lecserélni a HEPA szűrőt.
- A szűrőket nem úgy tervezték, hogy mosógépben lehessen őket mosni.
- A szűrők megtisztításának és esetleges cseréjének elhanyagolása a porszívó hibás.

## 7.3 A FŐKEFE TISZTÍTÁSA

1. Nyomja maga felé a burkolat zárját, vegye le az **A12** fedelet, és vegye le az **A11** főkefét a porszívóból!

2. Tisztítsa meg a főkefét az **F** tisztítószerszámmal (vagy más megfelelő eszközzel)! Az összegabalyodott haj/szőr eltávolításához ollót is használhat. Törölje le puha, száraz ruhával a főkefe fedelét és a főkefe rekeszét!
3. **A11** keféből ki lehet a csapágyat **A13** venni és az esetleges hajt/szőrt eltávolítani.
4. Fordított sorrendben helyezze vissza a porszívó összes részét!

### 7.4 AZ OLDALSÓ KEFÉK TISZTÍTÁSA

1. Távolítsa el mindkét oldalsó kefét, tisztítsa meg, és távolítsa el belőle a belegabalyodott hajat/szőrt!
2. Figyeljen a megfelelő elhelyezkedésre (L - bal, P - jobb).

### 7.5 A KEREKEK TISZTÍTÁSA

Tisztítsa meg az elülső, bal és jobb kereket az **F** szerszámmal!

**FIGYELMEZTETÉS**
**A hajak/szőrök a keréktengelyek köré tekeredhetnek, és más szennyeződések is beleragadhatnak. A kerekeket rendszeresen ellenőrizze és tisztítsa!**

### 7.6 A SZENZOROK TISZTÍTÁSA

Minden egyes takarítás után tisztítsa meg az érzékelőket az **F** szerszámmal (vagy egy másik megfelelő eszközzel).

### 7.7 MOP TISZTÍTÁSA

Minden használat után vegye le a mopot a porszívóról (lássa a 3. ábrát). A mop tartozékot **C** és a mopokat **C3** öblítse ki folyó víz alatt. Tépje le a mopot és húzza ki oldalra. A tartályból öntse ki a fölösleges vizet és még egyszer öblítse ki tiszta vízzel.

### 7.8. ELSŐ LÖKHÁRÍTÓ A1 TISZTÍTÁSA

Az első lökhárítóban sok szenzor található, úgyhogy rendszeresen törölje át nedves ruhával! Ellenőrizze, hogy a lökhárító megfelelően mozog-e a porszívó teste felé és győződjön meg arról, hogy a lökhárító és porszívó között nincs akadály!

### 7.9. SZÍVÓ EGYSÉGGEL FELSZERELT TÖLTŐ ÁLLOMÁS TISZTÍTÁSA

1. Nyomja meg a fedél **E5** első részét és vegye azt le, utána vegye ki a porzsákot **E8**. Dobja a porzsákot ki a kommunális hulladékba. Tegye be az egységbe az új porzsákot és csukja be a fedelet. A mozgatható karton részt húzza lefelé ütközésig.

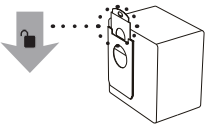

2. A védő szűrőt **E6** törölje át finom ruhával vagy kefével.
3. Tisztítsa meg az **E3** részt óvatosan száraz ruhával.

**Megjegyzés**

- **E4** lyuk környékén felhalmozódhat szennyeződés és por. Tisztítsa meg nedves ruhával vagy kefével ezt a részt is.

**Terjedelmesebb jellegű karbantartást vagy olyan karbantartást, ami a készülék belső részébe történő beavatkozást igényli, csak szakszervíz végezhet!**

## 8. PROBLÉMA-MEGOLDÁS

A különféle problémák nagy része megoldható, vagy megelőzhető a kézikönyv utasításai szerinti megfelelő működtetéssel! Mindenekelőtt ügyeljen a porszívó megfelelő karbantartására és ellenőrizze a porszívót vizuálisan! Ha szükséges indítsa újra a porszívót és ellenőrizze az elektromos hálózathoz való csatlakozást!

| Probléma | Ok | Megoldás |
|---|---|---|
| Az állomás nem porszívózik | Hibás párosítás, vagy beragadt a biztonsági gomb a szívóbemenet gumiburkolata alatt. | A lehetséges megoldást a www.eta.hu/robot oldalon találja |
| A porszívó egy helyben forog. | A bal/jobb kerék beakadt. | Ellenőrizze és tisztítsa meg a kerekeket. |
| A porszívó folyamatosan hátrál. | A lépcsőről való leesés elleni érzékelők piszkosak vagy sérültek. | Tisztítsa le a szenzorokat. Ha a probléma továbbra is fennáll, vegye fel a kapcsolatot egy hivatalos szervizközponttal. |
| A porszívó folyamatosan beleütközik az akadályokba. | Az első lökhárító beszorult a szennyeződések miatt. | Ellenőrizze és tisztítsa meg az első lökhárítót. |
| A porszívó nagyon rövid ideig takarít. | Az akkumulátor nincs eléggé feltöltve, vagy élettartama végén jár. | Teljesen töltse fel a porszívót. Ha a probléma továbbra is fennáll, cserélje ki az akkumulátort egy újra. |
| Gyengül a porszívó szívóteljesítménye. | A szennyeződéstartály megtelt vagy a szűrők szennyeződtek. | Ellenőrizze és tisztítsa meg a szennyeződéstartályt és a szűrőket. |
| A porszívó nem térképez, deformálja a térképet vagy kaotikusan viselkedik | Blokkolt lézermodul. | Ellenőrizze a modult, és távolítsa el az esetleges akadályokat. A lézermechanizmusnak szabadon kell forognia a modul alatt. |
| A porszívót nem lehet elindítani | Lemerült akkumulátor | Töltse fel a robotot. |
| | Extrém környezeti hőmérséklet | A környezeti hőmérséklet nem lehet alacsonyabb, mint 0 °C vagy magasabb, mint 40 °C. |
| Abnormális viselkedés | Ismeretlen ok | Próbálja meg kikapcsolni és újraindítani a porszívót. |

# 9. MŰSZAKI SPECIFIKÁCIÓ

| **Robot-porszívó** | |
|---|---|
| A készülék környezetvédelmi osztálya | III. |
| Üzemi feszültség | 14,4 V (DC) |
| Akkumulátor | Li-Ion (BP14452C) |
| Az akkumulátor kapacítása | 5200 mAh |
| Töltési idő | 5 óra |
| Tömege | 3,75 kg |
| Méretek | Ø 430 mm x 96 mm |
| Frekvenciaérték | 2,4 GHz |
| Vezeték nélküli technológia | Wifi |
| Az akusztikus teljesítmény deklarált szintje 73 dB(A) re 1pW. | |

**Kompatibilitás:**

Intelligens eszköz operációs rendszere
- Android 6.0 és magasabb
- IOS 11.0 és magasabb

Sieć Wifi
- 2,4 GHz
- WPA1 és WPA2 biztonság (ajánlott a WPA2)

**FIGYELMEZTETÉS**
**Az eszköz nem működtethető IEEE 802.1X-protokollal védett Wifi-hálózatokon (általában a céges Wifi-hálózatokon).**

| **Töltő állomás** | **ETA5241 (D)** | **ETA6241 (E)** |
|---|---|---|
| Védő osztály | II. | |
| Névleges teljesítményfelvétel | 24 W | 765 W |
| Méretek | 230 x 165 x 115 mm | 435 x 360 x 290 mm |
| Súly | 0,7 kg | 4,65 kg |
| Porzsák kapacitása | — | 2,5 l |
| Szívó teljesítmény | — | ≤ 19 KPa |
| Zajszint (dB(A) re 1pW) | — | 84 |

Ezáltal az ETA a.s. kijelenti, hogy a ETA5241/ETA6241 típusú rádióberendezések megfelelnek a 2014/53/EU irányelvnek. Az EU-megfelelőségi nyilatkozat teljes szövege a következő internetes címen érhető el: http://eta.hu

**A gyártó fenntartja a jogot a ETA SMART aplikáció előzetes bejelentés nélküli változtatásaira/frissítéseire! A változások/frissítések jellege információk és folyamatok változását okozhatja, ami ebben a használati utasításban lévő adatok elavulásához, vagy hiányához vezethet!**

**A termék akkumulátorának kapacitása fokozatosan csökken. Az akkumulátor kapacitása a készülék normál használata során csökken, és a készülék elhasználódásának minősül. Az akkumulátor kapacitásának csökkenése nem minősül a készülék meghibásodásának.**

## 10. ÖKOLÓGIA




Ha a méretek megengedik, akkor a csomagolóanyagokon, a komponenseken és a tartozékokon valamennyi darabra rányomtatottak az anyagjelzések, illetve azok újrahasznosítási jelzései. A terméken vagy a kísérő dokumentációban közölt jelzések azt jelentik, hogy az elektromos vagy elektronikus termékeket nem szabad a kommunális hulladékkal együtt ártalmatlanítani. A helyes likvidálás céljából adja le azokat az arra kijelölt hulladékgyűjtő helyeken, ahol azokat ingyenesen veszik át. Ezen termék helyes ártalmatlanításával értékes természeti forrásokat védés segíti megelőzni azok potenciálisan negatív hatását a környezetre és az emberi egészségre, amelyek a hulladékok helytelen ártalmatlanítása következményeként jelentkezhetnek. További részleteket kérjen a helyi önkormányzattól vagy a legközelebbi hulladékgyűjtő helyen. Ezen hulladék anyagok helytelen ártalmatlanítása néhány ország előírásai szerint pénzbírsággal is járhat. Amennyiben a készüléket véglegesen kiselejtezi, javasoljuk annak csatlakozóvezetékét az elektromos hálózatról történő lekapcsolása után levágni, ezzel a készülék használhatatlanná válik. Az elemet soha ne likvidálja elégetéssel! Ez a készülék hosszú élettartamú Li-Ion akkumulátorral működik. Környezetvédelmi szempontból szükségesnek tartjuk a készülék élettartama végén abból megfelelő módon eltávolítani a kimerült akkumulátort és az arra létesített gyűjtőhálózat útján úgy a készüléket, mint az akkumulátort biztonságos módon ártalmatlanítani kell. További részleteket kérjen a helyi önkormányzattól vagy a legközelebbi hulladékgyűjtő helyen.

**Az akkumulátor eltávolítása**
Csavarja le a porszívó alján található 3 elemtartó rekesz fedelét! Vegye ki az akkumulátort, és húzza ki a csatlakozót! A konnektor lecsatlakoztatásához nagyobb erővel fordítsa el a biztonsági reteszt a véletlen lekapcsolódás ellen!

**FIGYELMEZTETÉS**

- Figyeljen a konnektorok megfelelő csatlakozására! Az akkumulátor konnektora biztonsági résszel rendelkezik, amely a porszívóban lévő konnektor felé kell, hogy irányuljon, pontosan az alábbi ábra szerint. Ellenkező esetben a porszívó alaplemeze meghibásodhat!

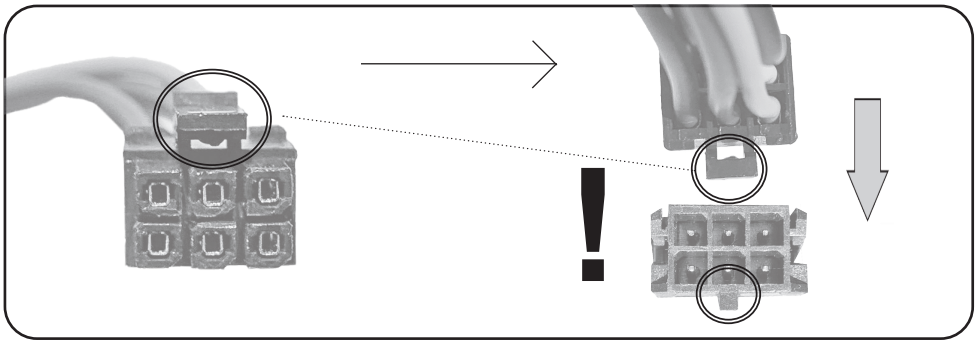

## A KÉSZÜLÉKEN, ANNAK CSOMAGOLÁSÁN VAGY ÚTMUTATÓJÁBAN TALÁLHATÓ FIGYELMEZTETÉSEK ÉS SZIMBÓLUMOK:

| | |
|---|---|
| **HOUSEHOLD USE ONLY. DO NOT IMMERSE IN WATER OR OTHER LIQUIDS.** | |
| Kizárólag háztartási használatra alkalmas. Ne merítse vízbe vagy más folyadékba. | |
| **KEEP OUT OF REACH OF CHILDREN.** | |
| Tartsa gyerekektől távol! | |
|   | **TO AVOID DANGER OF SUFFOCATION, KEEP THIS PLASTIC BAG AWAY FROM BABIES AND CHILDREN. DO NOT USE THIS BAG IN CRIBS, BEDS, ARRIAGES OR PLAYPENS. THIS BAG IS NOT A TOY.** Fulladásveszély. Tartsa a PE zacskót gyermekektől elzárt helyen. A zacskó nem játékszer. Ne használja ezt a zacskót bölcsőkben, kiságyakban, babakocsikban, vagy gyerek járókákban. |
|  | Olvassa el a használati utasítást |
|  | Leválasztható töltő egység |
| OPEN | Nyitva |
|  | FIGYELMEZTETÉST |

*PL – Odkurzacz automatyczny z aplikacją smart*

# **eta** 5241, 6241

Aurum

**INSTRUKCJA OBSŁUGI**

Szanowni Państwo, dziękujemy za zakup naszego produktu. Przed rozpoczęciem użytkowania, należy uważnie przeczytać wszystkie instrukcje i zachować je na przyszłość. Dotyczy to także dowodu zakupu oraz – jeśli to możliwe – wszystkich części oryginalnego opakowania.

## 1. WSKAZÓWKI BEZPIECZEŃSTWA

- Wskazówki w instrukcji należy uważać za część urządzenia i przekazać jakiemukolwiek następnemu użytkownikowi urządzenia.
- Skontroluj, czy dane na tabliczce znamionowej odpowiadają napięciu w Twoim gniazdku elektrycznym.
- Produkt przeznaczony jest do stosowania w gospodarstwach domowych i podobnych miejscach (sklepy, biura i podobne miejsca pracy, hotele, motele i inne środowiska mieszkalne, w firmach świadczących usługi noclegowe ze śniadaniem)! Nie jest przeznaczone do użytku komercyjnego!
- Z urządzenia mogą korzystać dzieci powyżej 8 roku życia, oraz osoby z ograniczonymi zdolnościami fizycznymi, sensorycznymi lub umysłowymi, a także nieposiadające wiedzy lub doświadczenia w użytkowaniu tego typu urządzeń pod warunkiem, że będą one nadzorowane lub zostaną poinstruowane na temat bezpiecznego korzystania z tego urządzenia oraz zagrożeń wiążących się z jego używaniem. Bawienie się urządzeniem jest zabronione dzieciom. Czyszczenie i konserwacja bez nadzoru dorosłych jest dzieciom zabroniona.
- Jeżeli kabel zasilający urządzenia jest uszkodzony, musi być wymieniony przez producenta, przez technika serwisowego lub osobę kwalifikowaną.
- Nigdy nie należy używać urządzenia z uszkodzonym przewodem zasilającym lub wtyczką, jeśli nie działa prawidłowo, upadło na ziemię i zostało uszkodzone lub jeżeli spadło do wody.
- Aby uniknąć obrażeń, nie należy wkładać rąk/palców do szczotki obrotowej.
- Przed wymianą wyposażenia lub dostępnych części, które ruszają się podczas pracy, przed montażem i demontażem, przed cszyczeniem lub konserwacją należy wyłączyć urządzenie.
- **UWAGA**: Do doładowywania akumulatora należy używać wyłącznie doku do ładowania dostarczonego z tym urządzeniem.
- **Nigdy nie zanurzaj urządzenia w wodzie (nawet częściowo)!**
- Nigdy nie odkurzaj bez poprawnie założonego systemu filtracyjnego i mikrofiltrów.
- W celu zapewnienia bezpieczeństwa i prawidłowego funkcjonowania urządzenia, należy używać wyłącznie oryginalnych części zamiennych i akcesoriów zatwierdzonych przez producenta.
- Zwróć szczególną uwagę podczas pierwszego uruchomienia.

- Nie odkurzaj przedmiotów ostrych np. odłamków szkła, stłuczek, przedmiotów gorących, palnych, wybuchowych np. popiołu, palących się niedopałków papierosów, benzyny, rozpuszczalników, ale ani smarów np. tłuszczy, olejów. Przy odkurzaniu takich przedmiotów może dojść do uszkodzenia filtra jak i odkurzacza.
- Odkurzacz nie może być wystawiony na wpływy atmosferyczne (**deszcz, mróz, bezpośrednie działanie promieni słonecznych,** itp.).
- Urządzenia nie należy używać do celów innych niż, dla których jest przeznaczony, oraz opisanych w niniejszej instrukcji!
- Proszę zabezpieczyć luki w podłodze (**listwy, progi** itp.), aby uniknąć uszkodzenia szczotek. Miejsca te mogą również ograniczać pracę odkurzacza w przypadku zablokowania się szczotki obrotowej.
- Ten robot może być używany do sprzątania dywanów z włosiem nie dłuższym niż 1 cm. Odkurzacz nie musi też prawidłowo działać na niektórych rodzajach ciemnych dywanów, które swoją powierzchnią "mylą" czujniki i mogą powodować chaotyczne poruszanie się odkurzacza, ewentualnie nie wjedzie na daną powierzchnię. Odkurzacz potrafi przejeżdżać listwy podłogowe do wysokości ok. 2 cm.
- Jeśli urządzenie nie jest używane przez dłuższy czas, należy odłączyć stację ładującą od źródła zasilania i wyjąć odkurzacz ze styków stacji ładującej. Zapobiega to rozładowaniu odkurzacza. Wyłącz odkurzacz.
- Usuń przeszkody stojące na drodze, gdy odkurzacz pracuje.
- Staraj się unikać sytuacji, w której odkurzacz przestaje działać.
  - W przypadku, gdy ruch odkurzacza jest przerwany:
  - Umieść w bezpiecznym miejscu przedmioty, które mogą zostać łatwo przewrócone.
  - Zabezpiecz krawędzie wykładzin.
  - Wiszące obrusy i zasłony nie powinny dotykać ziemi.
  - Elementy palne muszą być umieszczone z dala od źródła ognia.
  - Luźno położone kable zasilające wyrównaj i zabezpiecz przed odkurzaczem.
  - Pozbieraj gazety, książki, czasopisma i duże kartki papieru
- Nie używać odkurzacza w środowisku z temperaturą otoczenia powyżej 40 lub poniżej 0 °C.
- Nie używać modułu laserowego lub jego obudowy jako uchwytu do przenoszenia robota! Nie kłaść robota do góry nogami na jakąkolwiek powierzchnię - czujnik laserowy może się uszkodzić.
- Jeżeli odkurzacz nie będzie dłuższy czas używany, odłączyć w nim akumulator.
- Przed odkurzaniem, upewnij się, że główna szczotka jest prawidłowo umieszczona w odkurzaczu.
- Sprawdź, czy czujniki zapobiegające upadkowi są czyste.
- Jeśli pomieszczenie, gdzie chcesz odkurzać musisz podzielić, można umieścić wirtualną ścianę ograniczając tym samym ilość miejsca.
- Szczotki i pojemnik na kurz powinny być zamontowane poprawnie.
- Czujniki wysokości i czujniki kurzu powinny być czyste.
- Prosimy zamykać drzwi do innych pomieszczeń jeżeli ma być czyszczony tylko jeden pokój.
- Akumulator należy utylizować w odpowiedni sposób(patrz rozdz. **10. EKOLOGIA**).
- Pamiętaj, że robot potrzebuje 10,5 cm przestrzeni, aby dostać się pod meble. W innym przypadku robot może się zablokować i zakończyć pracę.
- W przypadku wycieku z akumulatora należy go natychmiast wymienić i zutylizować zgodnie z rozdz. 10 EKOLOGIA, w przeciwnym razie może dojść do uszkodzenia urządzenia. Uważaj na rozpryski.
- Wyobrażone w instrukcji części odkurzacza oraz akcesoria są ilustracyjne i mogą się różnić od wyrobu.

- Producent nie odpowiada za szkody spowodowane przez nieprawidłowe używanie urządzenia i akcesoriów i nie jest odpowiedzialny za urządzenia w przypadku nie przestrzegania ostrzeżeń bezpieczeństwa. Za nieprawidłowe użytkowanie urządzenia jest między innymi uważane nieprzestrzeganie regularnej wymiany lub konserwacji wszelkich filtrów, jak również stosowanie nieoryginalnych filtrów, ze względu na własności których doszło do usterki lub uszkodzenia.

**Połączenie bezprzewodowe i kompatybilność**

- Firma ETA w żaden sposób nie odpowiada za jakiekolwiek szkody losowe, pośrednie lub następcze, ani za straty danych lub straty spowodowane przeciekiem informacji podczas komunikacji z pomocą technologii bezprzewodowych.
- Pomyślnej komunikacji bezprzewodowej nie można w 100% gwarantować dla wszystkich urządzeń Smart i sieci Wifi (routerów). Ze względu na rozmaitość urządzeń na rynku mogą wstąpić przypadki, kiedy charakter lub specyfikacja danego urządzenia Smart lub sieci Wifi (routera) uniemożliwia połączenie, ewentualnie jest ono w jakiś sposób naruszone. Na pomyślność komunikacji bezprzewodowej za pośrednictwem sieci Wifi ma też wpływ szereg czynników, łącznie z konfiguracją sprzętu i oprogramowania. Na połączenie między robotem i siecią Wifi mogą też mieć wpływ okoliczne sieci Wifi, które mogą być nastawione na ten sam kanał i w efekcie zakłócać połączenie (np. na osiedlach, w domach czynszowych, itp.). Takie okoliczności nie są powodem do reklamacji urządzenia.

Właścicielem i użytkownikiem aplikacji jest trzeci podmiot (dalej tylko „Podmiot“) inny niż spółka HP TRONIC Zlín, spol. s r.o. (dalej tylko „Sprzedawca“). Podmiotowi/Sprzedawcy nie są ze strony Sprzedawcy/Podmiota przekazywane żadne dane osobowe. Podczas rejestracji do aplikacji klient przekazuje dane osobowe bezpośrednio Podmiotowi, który staje się administratorem danych osobowych. Aplikacja i z tym związana ochrona danych osobowych kierują się zasadami Podmiotu.

| | | | |
|---|---|---|---|
|  | Nie wolno samodzielnie demontować, dokonywać zmian oraz usprawnień w urządzeniu nikomu oprócz pracowników autoryzowanego serwisu. Działania takie mogą doprowadzić do uszkodzenia ciała, pożaru lub porażenia elektrycznego. |  | Nie używać żadnego innego doku do ładowania z załączonym kablem zasilającym, który jest częścią tego wyrobu. |
|  | Nigdy nie dotykać kabla zasilającego mokrą ręką - może dojść do porażenia prądem elektrycznym. |  | Nie zginać nadmiernie przewodu zasilającego ani nie stawiać na nim ciężarów, może to doprowadzić do uszkodzenia przewodu, pożaru lub porażenia elektrycznego. |
|  | Należy zwrócić uwagę, by w szczotkę lub kółka odkurzacza nie dostała się żadna część ubrania lub część ciała (włosy, palce etc); bowiem może to doprowadzić do zranień i obrażeń. |  | Nie zbliżać do urządzenia papierosów, zapalniczek, zapałek oraz innych źródeł otwartego ognia lub materiałów palnych takich jak benzyna czyszcząca. |

| | | | |
|---|---|---|---|
|  | Nie korzystać z urządzenia w firmach i zakładach pracy – zbyt intensywne użytkowanie może go uszkodzić |  | Przewód zasilający musi być prawidłowo i do końca włożony, w innym wypadku występuje niebezpieczeństwo wystąpienia porażenia elektrycznego, zwarcia, swądu lub pożaru. |
|  | Wtyczkę kabla zasilającego zasunąć do oporu do gniazdka doku do ładowania, w przeciwnym wypadku może dojść do porażenia prądem el., zwarcia lub pożaru. |  | Przed rozpoczęciem użytkowania zdjąć z drogi odkurzacza wszystkie łatwe do uszkodzenia przedmioty (tkaniny, szklane butelki, żarówki etc.) przedmioty te mogą zostać uszkodzone lub negatywnie wpłynąć na pracę urządzenia. |
|  | W czasie korzystania z odkurzacza w obecności dzieci należy robić to ostrożnie, tak by nie przestraszyły się ani nie zraniły. |  | Nie stawać ani nie siadać na odkurzaczu – może to spowodować jego zniszczenie lub doprowadzić do uszkodzeń ciała. |
|  | Nie wciągać przy pomocy odkurzacza wody ani innych płynów – grozi to uszkodzeniem urządzenia |  | Nie używać odkurzacza na małych stolikach, krzesłach lub innych małych powierzchniach – grozi to jego uszkodzeniem. |
|  | Nie używać odkurzacza poza pomieszczeniami – grozi to uszkodzeniem urządzenia. |  | Nie pozostawiać na terenie pracy odkurzacza żadnych przewodów ani innych przedmiotów dłuższych niż 15 cm, może to bowiem doprowadzić do zaplątania się ich w szczotce. |

## 2. ZASTOSOWANIA

Odkurzacz nadaje się przede wszystkim do czyszczenia pokojów w domu, pokojów hotelowych i niewielkich biur, można nim czyścić różnego rodzaju podłogi – dywany o krótkim włosie, podłogi drewniane, płytki ceramiczne, etc. Ponieważ odkurzacz porusza się swobodnie po mieszkaniu, jest konieczne dostosowanie do tego otoczenia. Przed użyciem usunąć z podłogi wszystkie niepożądane przedmioty (leżące kable, rozrzuconą odzież, papiery, torebki, itp.), które mogłyby przeszkadzać w poruszaniu się odkurzacza, lub na odwrót, kruche przedmioty (np. szklane i ceramiczne wazy), które odkurzacz mógłby poruszając się uszkodzić.

Jeżeli odkurzacz będzie używany w wielopiętrowym domu, zalecamy dla zapewnienia wszystkich funkcji przenoszenie wraz z odkurzaczem między piętrami również doku do ładowania.

**Niniejsza instrukcja jest wspólna dla odkurzacza ETA5241 i ETA6241. Odkurzacze różnią się wzajemnie tym, że ETA6241 ma dok do ładowania z jednostką odsysającą (E) a ETA5241 ma klasyczny dok do ładowania (D).**

**Doki do ładowania nie są wzajemnie kompatybilne - tj. do modelu ETA5241 nie można kupić doku (E) a do ETA6241 nie można kupić doku (D).**

# 3. CZĘŚCI WYROBU

## 3.1 ZAWARTOŚĆ OPAKOWANIA

| Pozycja | Opis | | Ilość | Kod zamówienia |
|---|---|---|---|---|
|  | Odkurzacz robotyczny | **A** | 1 | — |
|  | Stacja ładowania (ETA5241) | **D** | 1 | ETA524100010 |
|  | Kabel zasilający (ETA5241) | **D6** | 1 | ETA524100010 |
|  | Dok do ładowania z jednostką odsysającą (ETA6241) | **E** | 1 | ETA624100560 |
|  | Worek na kurz do pojemnika zbiorczego (ETA6241) | **E8** | 1+1 | ETA624100010 |
| 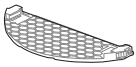 | Przystawka mopująca | **C** | 1 | ETA624100470 |
|  | Mop | **C3** | 1+1 | ETA624100480 |
| 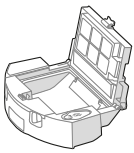 | Zasobnik na brud | **B** | 1 | ETA624100510 |
| | Filtr HEPA | **B3** | 1+1 | ETA624100520 |
| | Uszczelka pojemnika | **-** | 1 | ETA624100570 |
| | Klapka zwrotna | **-** | 1 | |
| | Kierownica kurzu | **-** | 1 | |
| 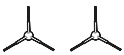 | Szczotki boczne | **A10** | 2+2 | ETA624100530 |
|  | Szczotka główna | **A11** | 1 | ETA624100500 |
|  | Pokrywa szczotki głównej | **A12** | 1 | ETA624100490 |
|  | Narzędzie do czyszczenia | **F** | 1 | ETA624100540 |
|  | Akumulator | **-** | 1 | ETA624100200 |

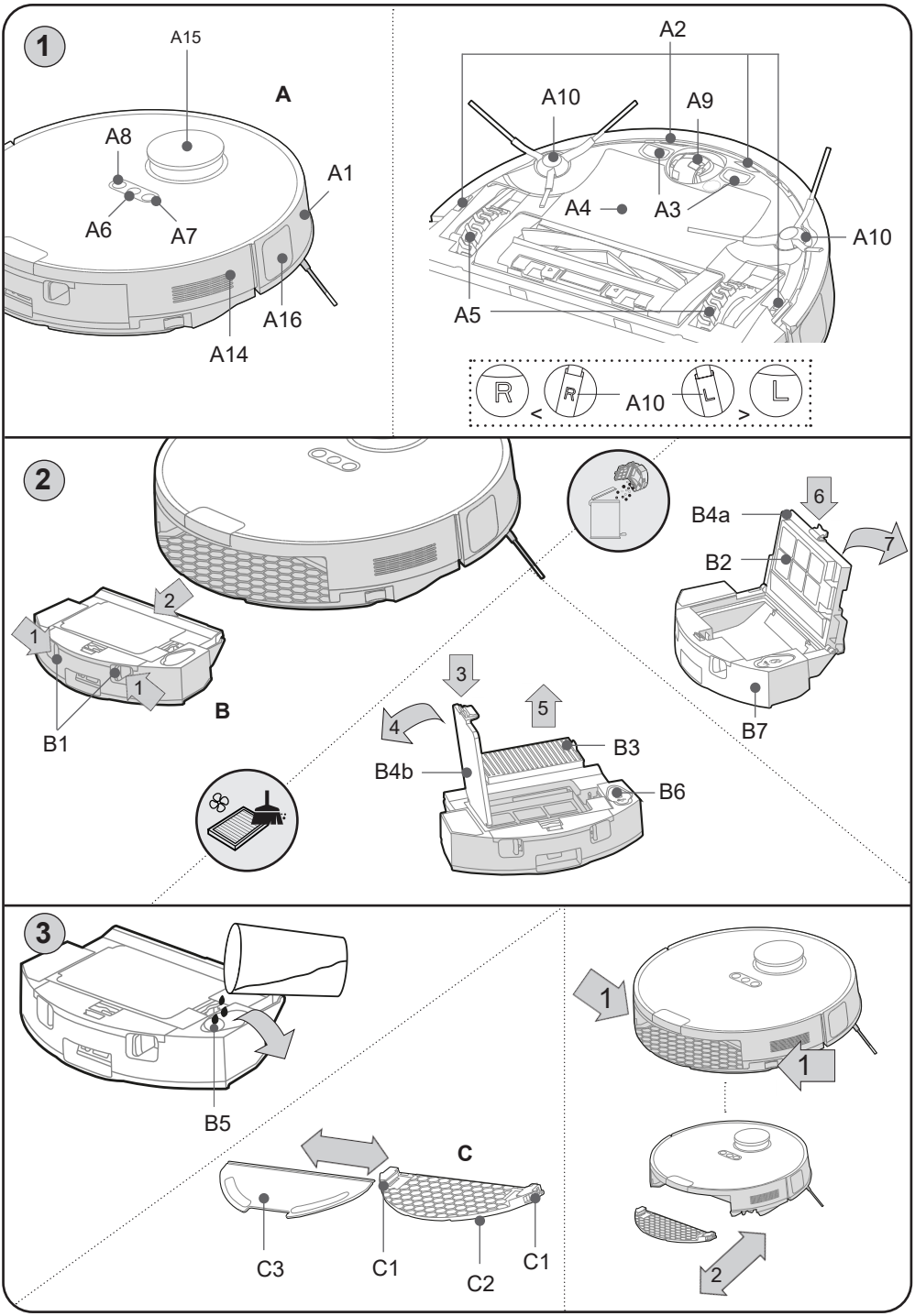
1
A15
A
A8
A1
A6
A7
A16
A14
A2
A10
A9
A4
A3
A10
A5
R
R
A10
L
L
2
2
1
1
1
B1
B
6
B4a
B2
7
B7
3
4
5
B3
B4b
B6
3
B5
C
C3
C1
C2
C1
1
1
2

## 3.2 ODKURZACZ ROBOTYCZNY - WIDOK Z GÓRY

**A – Odkurzacz**

A1 – Zderzak przedni
A2 – Czujniki przeciwko spadnięciu ze schodów
A3 – Styki do ładowania
A4 – Pokrywa schowka na akumulator
A5 – Koła napędowe (lewe/prawe)
A6 – Wyłącznik główny (WŁ./WYŁ.)
A7 – Przycisk powrotu do doku do ładowania
A8 – Przycisk sprzątania lokalnego
A9 – Kółko przednie
A10 – Szczotka boczna
A11 – Szczotka główna
A12 – Pokrywa szczotki głównej
A13 – Łożysko
A14 – Przycisk RESET
A15 – Moduł laserowy
A16 – Czujnik TOF

**B – Zbiorniczek na kurz 2 w 1**

B1 – Przycisk zwolnienia zbiorniczka
B2 – Filtr wstępny
B3 – Filtr HEPA
B4a – Wieko zbiorniczka
B4b – Wieko filtra HEPA
B5 – Otwór do nalewania
B6 – Korek otworu do nalewania
B7 – Zbiorniczek na wodę (220 ml)

**C – Przystawka do mopowania**

C1 – Blokada przystawki
C2 – Dolna część do umocowania mopa
C3 – Mop

**D – Dok do ładowania**

D1 – Kontrolka pracy
D2 – Powierzchnia sygnalizacyjna
D3 – Styki do ładowania
D4 – Gniazdko na kabel do ładowania
D5 – Miejsce do nawinięcia kabla
D6 – Kabel zasilający

**E – Dok do ładowania z jednostką odsysającą**

E1 – SPanel świetlny
E2 – Styki do ładowania odkurzacza
E3 – Powierzchnia sygnalizacyjna
E4 – Otwór do podłączenia odkurzacza
E5 – Wieko
E6 – Filtr ochronny
E7 – Miejsce do nawinięcia kabla
E8 – Worek na kurz

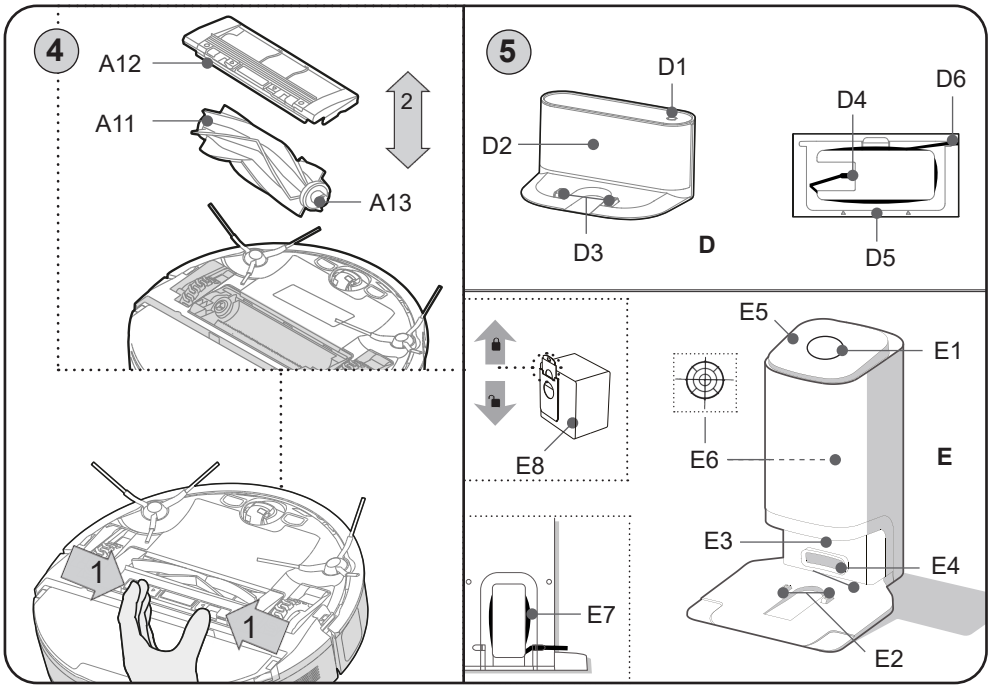

# 4. PRZYGOTOWANIE DO UŻYCIA

Usunąć wszelki materiał opakowaniowy, wyjąć odkurzacz i akcesoria.
Z odkurzacza usunąć wszystkie ewentualne folie, nalepki lub papier.

### 4.1 PRZYGOTOWANIE ODKURZACZA

W zależności od sposobu użycia zainstalować pojemnik na kurz **B** lub przystawkę do mopowania **C**. Zainstalować szczotki boczne **A10** i szczotkę główną **A11**.

### 4.2 INSTALACJA DOKU DO ŁADOWANIA

1. Umieścić dok do ładowania na podłodze. Upewnić się, że jest dostatek miejsca na bokach doku (minimalnie 0,5 m) i przed dokiem (minimalnie 1,5 m). Unikać umieszczania doku do ładowania w nasłonecznionym miejscu.
2. Podłączyć kabel do doku do ładowania a następnie do sieci el. Nadmiar kabla zasilającego można schować do przestrzeni **D5**.

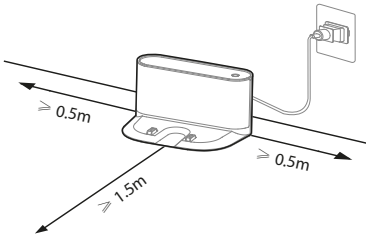


### 4.3 INSTALACJA DOKU DO ŁADOWANIA Z JEDNOSTKĄ ODSYSAJĄCĄ

1. Umieścić dok do ładowania z jednostką odsysającą idealnie na twardej podłodze w odległości ok. 6 cm od ściany. Upewnić się, że jest dostatek miejsca na bokach doku do ładowania (minimalnie 0,5 m) i przed dokiem do ładowania (minimalnie 1,5 m). Unikać umieszczania doku do ładowania z jednostką odsysającą w nasłonecznionym miejscu.
2. Podłączyć kabel zasilający doku do ładowania do sieci el.

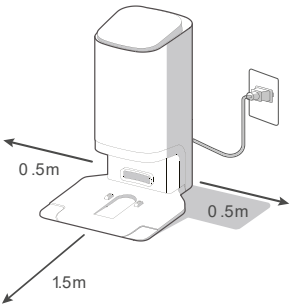


**Uwagi**

- W przypadku rozładowanego akumulatora włożyć odkurzać do doku do ładowania ręcznie.
- Po podłączeniu do doku do ładowania odkurzacz sam się włączy.
- Podczas ładowania i podłączenia do doku do ładowania robota nie można wyłączyć.
- **Nie wypuszczać odkurzacza do sprzątania zawsze z doku do ładowania.**
- **W przypadku problemów z parowaniem stacji odwiedź stronę www.eta-polska.pl/robot**

# 5. UŻYWANIE ODKURZACZA

### 5.1 PODSTAWOWE ZACHOWANIA I SYGNALIZACJA FUNKCJE PRZYCISKÓW

| | **Przycisk** | | |
|---|---|---|---|
| | ⏻ | ⌂ | ▭ |
| **Krótkie naciśnięcie** | Start / pauza / kontynuować | Powrót do doku do ładowania | Rozpoczęcie sprzątania lokalnego |
| **Długie naciśnięcie (ok. 3 s)** | Włączenie i wyłączenie robota | - | Tryb podłączania do sieci WIFI |

## ZACHOWANIA SYGNALIZACJI ODKURZACZA ROBOTYCZNEGO

| Sygnalizacja świetlna | | Stan odkurzacza |
|---|---|---|
|  | nie świeci | robot jest wyłączony lub w trybie uśpienia |
| | świeci | robot jest w trybie stand-by, sprząta lub jest całkowicie naładowany |
| | miga powoli | robot ładuje się |
| | miga szybko | wystąpił jakiś problem |
|  | świeci | stan naładowania jest >20 %, robot ukończył sprzątanie i wraca naładować się |
| | miga | rozładowany akumulator (<20 %), robot jedzie naładować się |
|  | świeci | aktywne sprzątanie lokalne |
| | miga powoli | robot wszedł w tryb podłączania do WIFI |
| | miga szybko | robot właśnie próbuje podłączyć się do WIFI |

## ZACHOWANIE SYGNALIZACJI PANELU ŚWIETLNEGO (E1)

| Sygnalizacja świetlna | | Zachowanie | Stan odkurzacza |
|---|---|---|---|
| 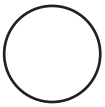 | sygnalizacja pracy | świeci | podłączone do sieci |
| | | nie świeci | odłączone od sieci |
| | | obraca się | jest odsysany kurz z pojemnika **B** |
|  | kontrolka ostrzegawcza | świeci | brak worka **E8** lub jest nieprawidłowo umieszczony |
| | | miga | wieko **E5** jest otwarte |
|  | kontrolka odsysania | świeci | jest odsysany kurz z pojemnika **B** |
|  | kontrolka worka **E8** | świeci | worek jest pełny |
| | | miga | układ odsysania jest zatkany / zablokowany |
|  | detekcja robota | świeci | robot jest w doku do ładowania |
| | | nie świeci | robot nie jest w doku do ładowania |

**Tryb uśpienia**

Jeżeli w trybie gotowości (lub przy sygnalizacji jakiegoś błędu) do 10 minut nie będzie miała miejsca żadna akcja, odkurzacz przełączy się do trybu uśpienia. Obudzi się go naciskając jeden z przycisków, ewentualnie w aplikacji. Tryb nie będzie aktywny, jeżeli odkurzacz jest umieszczony w doku do ładowania.

**Przerwanie i wznowienie sprzątania**
Odkurzacz kontynuuje sprzątanie, jeżeli przerwane jest sprzątanie ponownie włączone. Odkurzacz kontynuuje również po pomyślnym naładowaniu, jeżeli sprzątanie zostało przerwane automatycznie z powodu ładowania akumulatora.

**Reset odkurzacza**
Nacisnąć odpowiednim narzędziem przycisk RESET **A14**. To może pomóc w rozwiązaniu niektórych niespecyficznych problemów i błędów.

**UWAGA**
- Trzeba pamiętać, że naciśnięcie przycisku tka RESET **A14** powoduje stratę nastawień w aplikacji. Będzie konieczne ponowne sparowanie odkurzacza.

**Komunikaty głosowe**
Komunikaty głosowe są fabrycznie nastawione na język czeski. Zmiany na język angielski można dokonać tylko w aplikacji.

## 5.2 ŁADOWANIE AKUMULATORA

1. Skontrolować, czy dok do ładowania **D/E** jest prawidłowo podłączony do sieci el.
2. Położyć odkurzacz w pobliżu doku do ładowania i nacisnąć przycisk **A7** na odkurzaczu. Jeżeli akumulator jest za bardzo rozładowany, umieścić odkurzacz w odpowiedni sposób bezpośrednio w doku do ładowania.

**Uwagi**
- Standardowy czas ładowania wynosi ok. 5 godz. Całkowicie naładowany akumulator, w zależności od nastawionych funkcji i wydajności, wystarcza na pracę od 240 minut.
- Podane czasy pracy opierają się na wynikach własnych testów firmy ETA i dotyczą tylko nowego i w pełni naładowanego akumulatora. W zależności od wieku i zużycia akumulatora czas pracy skraca się.
- Po skończeniu sprzątania odkurzacz automatycznie szuka stacji ładowania.
- Informacje o stanie akumulatora można łatwo uzyskać z pomocą aplikacji *"ETA SMART"*. Z pomocą aplikacji można też kiedykolwiek posłać odkurzacz z powrotem na stację ładowania.

**UWAGA**
- Jeżeli odkurzacz nie będzie używany dłużej niż 2 dni, zalecamy całkowite naładowanie a następnie wyłączenie i wysunięcie z doku do ładowania poza styki do ładowania.

## 5.3 TRYBY SPRZĄTANIA I FUNKCJE ODKURZACZA

Odkurzacz posiada kilka trybów sprzątania. W razie obsługi bez korzystania z aplikacji jest jednak do dyspozycji tylko tryb **automatyczny** sprzątania i sprzątanie **lokalne**.

**Automatyczne sprzątanie**
Nacisnąć przycisk **A6**. Odkurzacz podczas sprzątania porusza się stopniowo i systematycznie w pomieszczeniu według zaprogramowanej trasy. Pomieszczenie podzieli na poszczególne segmenty. Jak tylko odkurzacz sprzątnie całą dostępną powierzchnię, automatycznie wyszuka dok do ładowania. Chodzi o najczęściej używany sposób sprzątania.

**Lokalne sprzątanie**
Nacisnąć przycisk **A8**. Odkurzacz podczas sprzątania porusza się w pomieszczeniu według zaprogramowanej trasy (kwadrat 1x1 m). Po ukończeniu sprzątania odkurzacz automatycznie wróci do doku do ładowania. Ten tryb sprzątania jest wskazany do sprzątania mniej zanieczyszczonych powierzchni.

**Powrót do doku do ładowania**
Odkurzacz dysponuje funkcją automatycznego powrotu do doku do ładowania po dokończeniu sprzątania. Odkurzacz można też odesłać do doku do ładowania z pomocą przycisku **A7**, ewentualnie daną funkcją bezpośrednio w aplikacji.

**Odkurzacz wróci do doku do ładowania:**
a) jeżeli poślemy go do niej przyciskiem **A7** lub w aplikacji
b) po dokończeniu sprzątania
c) w razie niskiego stanu naładowania akumulatora (po naładowaniu będzie kontynuować niedokończone sprzątanie - jeśli tryb "nie przeszkadzać" nie jest aktywny w aplikacji)

**Automatyczne odsysanie brudu jednostką odsysającą**
Po przeprowadzeniu sprzątania lub powrocie odkurzacza do doku do ładowania dojdzie do automatycznego odessania brudu z zasobnika **B**. Trzeba regularnie kontrolować napełnienie worka na kurz **E8** i wymieniać go. Nastawienie częstości odsysania zbiorniczka można nastawić w aplikacji.

### 5.4 UŻYWANIE WYPEŁNIACZA MOPA (RYS. 3)

1) Wyjąć zbiorniczek **B** i otworem **B5** napełnić zbiorniczek czystą wodą i należycie zamknąć korkiem **B6**.
2) Włożyć zbiorniczek **B** z powrotem do robota.
3) Następnie na zbiorniczek **B** od spodu nasunąć (po sprzątaniu zdjąć) według rys.3 przystawkę do mopowania **C** z założonym mopem (do usłyszenia kliknięcia). Mop przed użyciem namoczyć i wycisnąć.
4) Włączyć odkurzacz naciskając przycisk **A6**, ewentualnie w aplikacji na żądany tryb sprzątania.
5) Po ukończeniu sprzątania opróżnić zbiorniczek i należycie wysuszyć - nie ładować odkurzacza z wodą w zbiorniczku.

**Uwagi**

- Odkurzacz ma specjalną funkcję MOP LIFT, która podniesie przystawkę do mopowania po wykryciu dywanu. Ta funkcja jest w standardowym nastawieniu aktywna. Można ją wyłączyć z pomocą aplikacji.
- Nie dodawaj do wody żadnych środków czyszczących.
- Zasunięcie przystawki do mopowania **C** włącza działanie pompy. Nie używać odkurzacza z przystawką **C** bez wody wewnątrz zbiorniczka **B7**!
- Podczas mopowania kontrolować odkurzacz. Nie używać mopowania bez nieustannego nadzoru.
- Podczas mopowania zalecamy przeprowadzanie sprzątania kolejno w pojedynczych pomieszczeniach.
- Odkurzacz podczas mopowania kontrolować i w razie potrzeby dolać wodę do przystawki do mopowania, ewentualnie opłukać mop.
- Po użyciu zdjąć przystawkę do mopowania i wyczyścić. Nie zostawiać jej zainstalowanej na odkurzaczu podczas ładowania lub kiedy nie jest używana.
- Po zamknięciu korka dolnymi otworami może uchodzić mała ilość wody. Po jego zamknięciu obrócić przystawkę i przenosić do góry nogami.

# 6. APLIKACJA ETA SMART

Odkurzacz można obsługiwać w trybie uproszczonym z pomocą przycisków **A6, A7** i **A8**. **Dla wykorzystania jego pełnego potencjału jednak jest potrzebna instalacja i użycie inteligentnej aplikacji *"ETA SMART"*, która rozszerzy jego funkcjonalność i komfort użytkowania.**

Wszelkie dodatkowe informacje, instrukcję obsługi aplikacji, instrukcje i rady dotyczące pomyślnego sparowania z siecią domową, można znaleźć pod adresem:

**www.eta-polska.pl/robot**

Aplikację można znaleźć w bazie danych aplikacji Apple Store lub Google Play, lub można dla przyspieszenia użyć następującego kodu QR:

Google play

Download on the App Store

**Uwagi**
Jeżeli kod QR nie jest aktywny, wyszukać aplikację ręcznie według nazwy.

# 7. UTRZYMANIE ODKURZACZA

Utrzymanie i czyszczenie przeprowadzać regularnie w zależności od częstości używania oraz wielkości sprzątanych powierzchni. W bardziej zanieczyszczonym środowisku (dom ze zwierzętami) będzie konieczne częstsze sprzątanie. **Zaniedbanie utrzymania może być przyczyną uszkodzenia odkurzacza i jego części!**

Korpus odkurzacza robotycznego wraz z modułem laserowym wycierać ostrożnie suchą szmatką. Skontrolować też, czy do okolicy modułu laserowego nie dostały się jakieś zanieczyszczenia i nie blokują ruchu obrotowego mechanizmu. To mogłoby negatywnie wpłynąć na mapowanie pomieszczenia i zachowanie robota.

## 7.1 CZYSZCZENIE STYKÓW DO ŁADOWANIA

**Wyłączyć odkurzacz i odłączyć stację ładowania od sieci elektrycznej!**
Oczyścić styki do ładowania (**A3, D3**, **E2**) na odkurzaczu i stacji miękką suchą szmatką. Czyszczenie przeprowadzać co najmniej 1x w miesiącu. **Do czyszczenia styków nie używać żadnych agresywnych środków czyszczących lub olejów.**

## 7.2 CZYSZCZENIE ZBIORNICZKA NA ŚMIECI I FILTRÓW

1. Według rys. 2 wyjąć zbiorniczek na kurz **B** z odkurzacza. Otworzyć jego wieko **B4a** i wysypać zawartość, zlikwidować ją wspólnie z normalnym odpadem, komunalnym - ewentualnie użyć funkcji odsysania kurzu ze zbiorniczka w doku do ładowania. W razie wysypywania zawartości zbiorniczka ręcznie należy obrócić go otworem wylotowym w górę.

2. Z zbiorniczka **B7** wylać nadmiar wody. Wytrzeć zbiorniczek **B** wilgotną szmatką.
3. Otworzyć wieko **B4b**, wyjąć filtr HEPA i delikatnie przedmuchać lub wytrzepać. Ewentualnie użyć do oczyszczenia narzędzia do czyszczenia **F**. Filtr **B2** wytrzeć ostrożnie wilgotną szmatką, ewentualnie użyć tu też narzędzia **F**.
4. Po przeprowadzeniu utrzymania złożyć pojemnik na kurz wraz z filtrem i włożyć z powrotem do odkurzacza, ewentualnie ułożyć w odpowiednim bezpiecznym miejscu.

**UWAGA**

- Do czyszczenia filtrów nie używać żadnych agresywnych środków piorących lub czyszczących ani gorącej wody.
- Dla zachowania parametrów filtracji HEPA filtra zalecamy czyszczenie na sucho.
- **Jeżeli zdecydujemy się na umycie filtra HEPA wodą, pogorszą się jego właściwości filtracyjne.** Filtr można umyć maksymalnie 3x. Następnie trzeba kupić nowy.
- HEPA filtr zalecamy wymieniać co najmniej 2x w roku.
- Filtry nie są przeznaczone do mycia w zmywarce do naczyń.
- Zaniedbanie czyszczenia i ewentualnej wymiany filtrów może prowadzić do awarii odkurzacza!

### 7.3 CZYSZCZENIE GŁÓWNEJ SZCZOTKI

1. Nacisnąć zamki pokrywy do siebie i zdjąć pokrywę **A12** i wyjąć główną szczotkę **A11** z odkurzacza.
2. Wyczyścić główną szczotkę narzędziem do czyszczenia **F** (lub odpowiednim innym). Do usunięcia nawiniętych włosów/sierści można też użyć nożyc. Pokrywę głównej szczotki i miejsce na główną szczotkę wytrzeć miękką suchą szmatką.
3. Ze szczotki **A11** można też wysunąć łożysko **A13** i usunąć ewentualne włosy/sierść, które dostawy się na to miejsce.
4. Umieścić w odwrotnej kolejności wszystkie zdemontowane części z powrotem do odkurzacza.

### 7.4 CZYSZCZENIE SZCZOTEK BOCZNYCH

1. Wyjąć obie szczotki boczne, wyczyścić je i usunąć z nich nawinięte włosy/sierść).
2. Dbać o umieszczenie prawidłową stroną według oznaczenia (L - lewa, P - prawa).

### 7.5 CZYSZCZENIE KÓŁEK

Wyczyścić przednie, lewe i prawe kółko z pomocą narzędzia **F**.

**UWAGA**

**Na osie kółek mogą się nawijać włosy/sierść i przyczepiać inne zanieczyszczenia. Kółka należy regularnie kontrolować i czyścić.**

### 7.6 CZYSZCZENIE CZUJNIKÓW

Po dokończeniu każdego sprzątania oczyścić czujniki z pomocą narzędzia **F** (lub innego odpowiedniego).

### 7.7 CZYSZCZENIE PRZYSTAWKI DO MOPOWANIA

Po każdym użyciu zdjąć przystawkę z odkurzacza (patrz rys. 3). Opłukać przystawkę do mopowania **C** i mopy **C3** pod bieżącą wodą. Mop zdjąć odrywając i wysuwając w bok.

Wylać ze zbiorniczka nadmiar wody i wypłukać jeszcze raz czystą wodą.

### 7.8. CZYSZCZENIE ZDERZAKA PRZEDNIEGO A1

Zderzak przedni posiada czujniki przeszkód, zatem cały należy regularnie ostrożnie wycierać wilgotną szmatką. Kontrolować też, czy zderzakiem przednim można lekko poruszać na całym jego obwodzie w stronę korpusu robota i kontrolować, czy między zderzakiem i robotem nie jest zaklinowana jakaś przeszkoda.

### 7.9. CZYSZCZENIE DOKU DO ŁADOWANIA Z JEDNOSTKĄ ODSYSAJĄCĄ

1. Odchylić wieko **E5** naciskając jego przednie obrzeże i wyjąć worek na kurz **E8**. Zlikwidować go z odpadem komunalnym. Następnie włożyć do jednostki nowy pusty worek i zamknąć wieko. Przesuwną kartonową część trzeba zasunąć w dół do oporu.
2. Filtr ochronny **E6** wytrzeć delikatną szmatką lub szczoteczką.
3. Oczyścić też ostrożnie okolicę **E3** suchą szmatką.

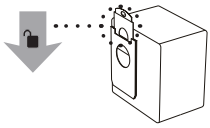

**Uwaga**

- W okolicy otworu **E4** może się nagromadzić brud u kurz. Oczyścić wilgotną szmatką lub szczoteczką również to miejsce.

**Rozległą konserwację lub konserwację, która wymaga ingerencji do wewnętrznej części urządzenia, może wykonać wyłącznie specjalistyczny serwis! Nieprzestrzeganie wskazówek producenta powoduje utratę prawa do napraw!**

## 8. ROZWIĄZYWANIE PROBLEMÓW

Większość różnych problemów można rozwiązać lub zapobiec im poprzez prawidłową obsługę zgodnie ze wskazówkami podanymi w instrukcji. Przede wszystkim należy dbać o należyte utrzymanie i kontrolę wzrokową odkurzacza. Zawsze na wszelki wypadek restartować cały odkurzacz i skontrolować prawidłowość podłączenia doku do sieci el.

| Problem | Przyczyna | Rozwiązanie |
|---|---|---|
| Stacja nie odkurza | Nieprawidłowe parowanie lub zablokowany przycisk zabezpieczający pod gumową osłoną wlotu ssącego. | Możliwe rozwiązanie można znaleźć na stronie www.eta-polska.pl/robot |
| Odkurzacz kręci się w jednym miejscu. | Lewe/prawe koło jest zablokowane. | Skontrolować i wyczyścić koła. |
| Odkurzacz wciąż cofa. | Czujniki przeciwko spadnięciu ze schodów są zanieczyszczone lub uszkodzone. | Wyczyścić czujniki. Jeżeli problem trwa nadal, zwrócić się do autoryzowanego warsztatu naprawczego. |
| Odkurzacz nieustannie uderza w przeszkody. | Przedni zderzak jest zablokowany zanieczyszczeniami. | Skontrolować i wyczyścić przedni zderzak. |

| | | |
|---|---|---|
| Odkurzacz sprząta za krótko. | Akumulator nie jest dostatecznie naładowany lub kończy się jego żywotność. | Naładować całkowicie odkurzacz. Jeżeli problem trwa nadal, wymienić akumulator na nowy. |
| Siła ssania odkurzacza słabnie. | Pojemnik na śmieci jest pełny lub są zanieczyszczone filtry. | Skontrolować i wyczyścić pojemnik na śmieci i filtry. |
| Odkurzacz nie mapuje, deformuje mapę lub zachowuje się chaotycznie | Zablokowany moduł laserowy. | Skontrolować moduł i usunąć ewentualne przeszkody. Mechanizm laserowy musi się pod modułem swobodnie obracać. |
| Odkurzacza nie można włączyć | Rozładowany akumulator | Naładować robota. |
| | Ekstremalna temperatura otoczenia | Temperatura otoczenia nie może być niższa niż 0 °C ani wyższa niż 40 °C. |
| Nienormalne zachowanie | Nieznana przyczyna | Wypróbować wyłączenie i restart odkurzacza. |

## 9. SPECYFIKACJA TECHNICZNA

| **Odkurzacz robotyczny** | |
|---|---|
| Urządzenie klasy ochrony | III. |
| Napięcie robocze | 14,4 V (DC) |
| Akumulator | Li-Ion (BP14452C) |
| Pojemność akumulatora | 5200 mAh |
| Czas ładowania | 5 godz |
| Masa | 3,75 kg |
| Wymiary | Ø 430 mm x 96 mm |
| Zakres częstotliwości | 2,4 GHz |
| Technologia bezprzewodowa | Wifi |
| Deklarowany poziom mocy akustycznej wynosi 73 dB(A) re 1pW. | |

**Kompatybilność:**

System operacyjny urządzenia smart
- Android 6.0 i wyższy
- IOS 11.0 i wyższy

Sieć Wifi
- 2,4 GHz
- zabezpieczenie WPA1 i WPA2 (zalecane WPA2)

**UWAGA**
**Urządzenia nie można używać w sieciach Wifi zabezpieczonych protokołem IEEE 802.1X (zazwyczaj firmowe sieci Wifi).**

| Dok do ładowania | ETA5241 (D) | ETA6241 (E) |
|---|---|---|
| Klasa ochrony urządzenia | II. | |
| Moc znamionowa | 24 W | 765 W |
| Wymiary ok. | 230 x 165 x 115 mm | 435 x 360 x 290 mm |
| Masa | 0,7 kg | 4,65 kg |
| Pojemność worka na kurz | — | 2,5 l |
| Odsysanie (podciśnienie) | — | ≤ 19 KPa |
| Hałas (dB(A) re 1pW) | — | 84 |

Niniejszym ETA a.s. oświadcza, że sprzęt radiowy typu ETA5241/ETA6241 spełnia wymagania dyrektywy 2014/53/EU. Pełny tekst deklaracji zgodności jest dostępny pod poniższym adresem internetowym: http://www.eta-polska.pl/

**Zmiana specyfikacji technicznych i akcesoriów w zależności od modelu produktu jest zastrzeżona przez producenta. Producent zastrzega sobie prawo do zmiany / aktualizacji ETA SMART bez uprzedzenia. Charakter tych zmian / aktualizacji może spowodować, że niektóre informacje i procedury w tej instrukcji będą nieaktualne lub nie będą opisane.**

**Pojemność akumulatora produktu stopniowo maleje. Zmniejszenie pojemności akumulatora występuje podczas normalnego użytkowania urządzenia i jest uważane za zużycie urządzenia. Zmniejszenie pojemności akumulatora nie stanowi wady urządzenia.**

## 10. EKOLOGIA




Jeżeli tylko pozwoliły na to rozmiary, na wszystkich elementach wydrukowano znaki materiałów zastosowanych do produkcji opakowań, komponentów i wyposażenia, jak również ich przetwarzania wtórnego. Symbole umieszczone na produktach lub w załączonej dokumentacji oznaczają, że zastosowanych elementów elektrycznych lub elektronicznych nie można poddawać utylizacji wraz z odpadem komunalnym. Produkt należy odnieść do specjalnych punktów zbiorczych, w których będą przyjęte bez opłaty. Dzięki poprawnej utylizacji pomogą Państwo zachować cenne źródła i pomogą w profilaktyce ewentualnych negatywnych wpływów na środowisko naturalne i zdrowie ludzkie. Niewłaściwy sposób utylizacji urządzenia może podlegać karze – zgodnie z przepisami krajowymi i międzynarodowymi. Urządzenie jest wyposażone w akumulator Li-Ion o długiej żywotności. Aby chronić środowisko jest wymagane po zakończeniu działania urządzenia wyładowany akumulator zdemontować i w odpowiedni sposób, poprzez specjalną sieć punktów zbiorczych, akumulator i urządzenie bezpiecznie zlikwidować. W celu uzyskania innych szczegółowych informacji dotyczących utylizacji należy zwrócić się do najbliższego urzędu lub punktu zbiorczego.

**Wyjęcie akumulatora**

Odśrubować 3 śruby pokrywy przestrzeni na akumulator na spodniej stronie odkurzacza. Wyjąć akumulator i odłączyć konektor. Do odłączenia konektora należy użyć większej siły dla pokonania bezpiecznika przeciwko samowolnemu rozłączeniu.

**UWAGA**

- Dbać o prawidłowe podłączenie złączy! Złącze akumulatora posiada część zabezpieczającą, która musi trafiać na element współpracujący części zabezpieczającej w złączu w odkurzaczu, dokładnie według rys. poniżej, w przeciwnym wypadku grozi uszkodzenie płyty głównej odkurzacza!

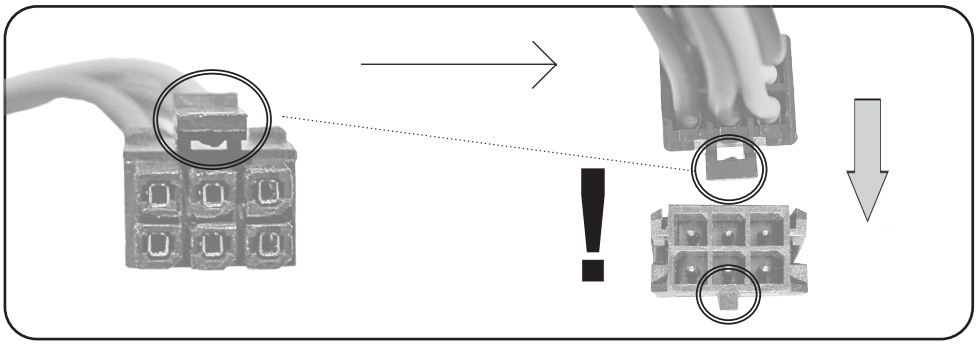

**OSTRZEŻENIA I SYMBOLE UŻYTE NA URZĄDZENIACH, OPAKOWANIACH LUB W INSTRUKCJI:**

| | |
|---|---|
| **HOUSEHOLD USE ONLY. DO NOT IMMERSE IN WATER OR OTHER LIQUIDS.** | |
| Tylko do zastosowania w gospodarstwie domowym. Nie zanurzać do wody lub innych cieczy. | |
| **KEEP OUT OF REACH OF CHILDREN.** | |
| Przechowywać poza zasięgiem dzieci. | |
|   | **TO AVOID DANGER OF SUFFOCATION, KEEP THIS PLASTIC BAG AWAY FROM BABIES AND CHILDREN. DO NOT USE THIS BAG IN CRIBS, BEDS, ARRIAGES OR PLAYPENS. THIS BAG IS NOT A TOY.** Niebezpieczeństwo uduszenia. Tego worka nie należy używać w kołyskach, łóżeczkach, wózkach lub kojcach dziecięcych. Torebkę z PE położyć w miejscu będącym poza zasięgiem dzieci. Torebka nie służy do zabawy! |
|  | Zapoznaj się z instrukcją obsługi |
|  | Zdejmowana jednostka zasilająca |
| OPEN | Otwarty |
| ⚠ | OSTRZEŻENIE |

*DE – Staubsaugerroboter mit Smart-App*

# **eta** 5241, 6241

Aurum

**BEDIENUNGSANLEITUNG**

Sehr geehrter Kunde, wir bedanken uns, dass Sie unser Produkt gekauft haben.
Vor der Inbetriebnahme des Gerätes lesen Sie die Bedienungsanleitung sorgfältig durch und bewahren Sie diese zusammen wenn möglich
auch mit der Verpackung und deren Inhalt auf.

## 1. SICHERHEITSANWEISUNGEN

- Die Anweisungen der Anleitung betrachten Sie als Teil des Elektrogerätes und übergeben Sie die Anleitung jeden weiteren Nutzer.
- Überprüfen Sie, ob die Angabe des Typenschildes der Spannung Ihrer elektrischen Steckdose entspricht.
- Dieses Gerät darf von Kindern unter 8 Jahren, Älteren oder Personen mit eingeschränkten physischen oder mentalen Fähigkeiten oder mit unzureichenden Erfahrungen und Kenntnissen lediglich dann genutzt werden, wenn diese unter Aufsicht sind oder über die Nutzung des Gerätes auf eine sichere Art und Weise angewiesen wurden und sich eventueller Gefahren bewusst sind. Kinder dürfen mit dem Gerät nicht spielen. Reinigung und Wartung dürfen von Kinder ohne Aufsicht nicht durchgeführt werden.
- Vor dem Umtausch von Zubehörteilen oder von Teilen, die sich bei der Nutzung bewegen, vor der Montage und Demontage und vor jeder Reinigung und Wartung schalten Sie das Gerät aus.
- Vermeiden Sie Kontakt von Händen/Fingern an der Drehbürste.
- Eine beschädigte Anschlussleitung muss durch den Hersteller, von dessen Servicewerkstadt oder von einer ähnlich qualifizierten Person ersetzt werden, um Gefährdungen zu vermeiden.
- Nehmen Sie den Bodenstaubsauger nicht in Betrieb, wenn die Anschlussleitung oder der Netzstecker beschädigt ist, wenn er nicht richtig arbeitet und wenn das Gehäuse sichtbare Beschädigungen aufweist. In solchen Fällen bringen Sie das Gerät in eine autorisierte Servicewerkstadt, um dort seine Sicherheit und die ordnungsgemäße Funktion überprüfen zu lassen.
- **ANMERKUNG**: Für Laden des Akkumulators nur die mitgelieferte Ladestation verwenden.
- Das Produkt ist zur Verwendung im Haushalt und zu ähnlichen Zwecken (in Geschäften, Büros und ähnlichen Betrieben, in Hotels, Motels und anderen Wohneinrichtungen, in Betrieben für Übernachtung mit Frühstück) bestimmt! Es ist nicht zu kommerziellen Zwecken bestimmt!
- Tauchen Sie den Staubsauger nie ins Wasser (auch nicht teilweise)!
- Lassen Sie den Staubsauger nie in freien Witterungsbedingungen (Regen, Frost, direkte Sonnenstrahlung etc.) stehen.

- Um Sicherheit und richtige Funktion zu sichern, nutzen Sie nur originale Ersatzteile und durch den Hersteller genehmigte Zubehörteile.
- Verwenden Sie das Gerät nie zu anderen, als zu den genehmigten Zwecken.
- Saugen Sie keine scharfen Gegenstände (z.B. Glas, Splitter)oder heiße und brennbare (Spreng-)Stoffe (z.B. Asche, brennende Zigarettenstummel, Benzin, Lösungsmittel und Aerosole-Abgase) ein. Durch das Einsaugen dieser Gegenstände können Filter oder möglicherweise auch das ganze Gerät beschädigt werden.
- Dichten Sie bitte Fugen und Lücken auf dem Boden (z.B. bei den Übergangsleisten) ab, so dass die Rotationsbürsten nicht beschädigt werden könnnen. Diese Lücken würden den Staubsauger im weiteren Betrieb behindern, wenn in ihm die Bürstenteile stecken bleiben.
- Der Staubsauger darf nicht auf Teppichen eingesetzt werden, deren Haarlänge mehr als 1 cm beträgt. Gleichzeitig funktioniert der Staubsauger bei einigen Arten von dunklen Teppichen möglicherweise nicht richtig. Diese "verwechseln" die Sensoren mit ihrer Oberfläche und verursachen möglicherweise eine chaotische Bewegung des Staubsaugers oder treffen möglicherweise nicht auf die Oberfläche. Der Staubsauger kann die Übergangsleisten bis ca. 2 cm überfahren.
- Wird das Gerät eine längere Zeit nicht verwendet, trennen Sie die Ladestation vom elektrischen Netz. Schieben Sie das Gerät außerhalb von Kontakten der Ladestation vor. Sie verhindern somit das Entladen des Staubsaugers. Verwenden Sie das Netzteil nur im Innenraum. Staubsauger ausschalten.
- Laden Sie keinen Akku auf, aus dem Elektrolyt austritt.
- Verbinden Sie keine Kontakte des Akkus oder des Netzteiles! Falls Sie den Akku nicht verwenden, halten Sie ihn außerhalb der Reichweite von metallischen Gegenständen wie z.B. Büroklammern, Münzen, Schlüssel, Nägel, Schrauben oder andere kleine Metallgegenstände, die den Kurzschluss an den Akku-Klammern verursachen können. Der gegenseitige Kurzschluss der Akkuklammern kann Verbrennungen oder Brand verursachen.
- Ergreifen Sie Maßnahmen, die einen glatten Betrieb des Staubsaugers sichern.
  - Stellen Sie Gegenstände, die leicht umkippen, an eine sichere Stelle.
  - Sichern Sie die Teppich-Ränder ab.
  - Hängende Tischbedeckungen und Vorhänge sollten den Boden nicht berühren.
  - Brennbare Gegenstände müssen weit entfernt von Feuerquellen gestellt werden.
  - Räumen Sie lose Verbindungsleitungen weg und sichern Sie sie vor Kollision mit dem Staubsauger.
  - Sammeln Sie Zeitungen, Bücher, Zeitschriften und größere Papierstücke auf dem Boden auf.
- Verwenden Sie den Staubsauger nicht in Umgebungen mit Umgebungstemperaturen über 40 oder unter 0 °C.
- Verwenden Sie das Lasermodul oder dessen Abdeckung nicht als Griff zum Tragen des Saugroboters! Stellen Sie den Saugroboter gleichzeitig nicht verkehrt herum auf eine Oberfläche - Sie könnten das Lasermodul beschädigen!
- Die Hauptbürste und der Schmutzbehälter müssen richtig angebracht werden.
- Reinigen Sie die Gegen-Sturz-Sensoren vor der Verwendung.
- Der Staubsauger braucht zum Staubsaugen unter den Möbeln eine Lücke von 10,5 cm freien Raum, so dass das Einklemmen oder Stecken-Bleiben verhindert wird.
- Sollte der Akku auslaufen, tauschen Sie ihn sofort aus und entsorgen Sie ihn gemäß Kap. 10 ÖKOLOGIE, andernfalls kann es zu Schäden am Gerät kommen. Achten Sie auf Spritzer.
- Verhindern Sie, dass der Staubsauger fällt. Falls dies passieren sollte, schalten Sie den Staubsauger ein und beobachten Sie seine Bahn, somit kontrollieren Sie ob alles in Ordnung läuft. Diese Kontrolle ist wichtig, wenn der Staubsauger danach ohne Ihre Aufsicht staubsaugen soll.

- Wenn Sie den Staubsauger längere Zeit nicht benutzen, trennen Sie den Akkumulator.
- Vergessen Sie nicht, dass sich der Roboter von selbst bewegt. Achten Sie darauf, dass Sie beim Gehen nicht auf den Roboter treten!
- Entsorgen Sie die Batterie auf geeignete Weise(sieh Art. **10. ÖKOLOGIE**).
- Die in Bedienungsanleitung gezeigten Teile des Staubsaugers, einschließlich Zubehör, dienen der Veranschaulichung und können vom Produkt abweichen!
- Der Hersteller ist für Schäden, die durch falsche Verwendung des Gerätes und des Zubehörs verursacht wurden, nicht verantwortlich und ist nicht für ein Gerät verantwortlich, das beim Nicht-Einhalten der Sicherheitswarnungen betrieben wird. Als falsches Verwenden des Gerätes wird das Nicht- Einhalten von regelmäßigem Umtausch oder Wartung von jeglichen Filtern angesehen.

**Drahtlose Verbindung und Kompatibilität**

- Die Gesellschaft ETA ist auf keiner Art und Weise für jeglichen zufälligen, indirekten oder nachfolgenden Schaden verantwortlich, für Datenverluste oder Verluste, die durch Weitergabe von Informationen während der Kommunikation mittels drahtloser Technologien verursacht wurden.
- Eine erfolgreiche drahtlose Kommunikation auf 100% ist bei allen Smart-Geräten und W-LAN-Netzen (Routers) nicht zu garantieren. Angesichts der Vielfältigkeit von Geräten auf dem Markt kann es zu solchen Fällen kommen, in denen der Charakter und die Spezifikation eines Smart-Gerätes oder von W-LAN-Netzen (Routers) die Verbindung verhindert, oder diese auf irgendeine Art und Weise gestört wird. Der Erfolg der drahtlosen Kommunikation mittels eines W-LAN-Netzes wird ebenfalls von vielen anderen Faktoren, inkl. Hardware- und Software-Konfiguration beeinflusst. Die Verbindung zwischen dem Roboter und Ihrem W-LAN-Netz kann ebenfalls von umliegenden W-LAN-Netzen beeinflusst werden, die auf derselben Frequenz aktiv sind und somit die Verbindung (z.B. in Plattenbauten, Wohnhäusern) stören können. Diese Gründe sind keine Reklamationsgründe des Gerätes.

Die App hat ein drittes Subjekt (weiter nur „Subjekt“ genannt) im Eigentum und dieses betreibt sie, das von der Gesellschaft HP TRONIC Zlín, spol. s r.o. (weiter nur „Verkäufer“) unterschiedlich ist. Zwischen Subjekt und Verkäufer kommt es nicht zu der Personendatenübermittlung. Bei der Registration in der App übermittelt der Kunde die personenbezogenen Daten direkt dem Subjekt, das dadurch zum Verwalter der personenbezogenen Daten wird. Die App und damit verbundener Schutz personenbezogener Daten befolgen die Regeln des Subjektes.

| | | | |
|---|---|---|---|
|  | Lediglich ein autorisierter Service ist berechtigt Reparaturen und Änderungen des Gerätes durchzuführen, andere nicht fachgerechte Manipulation kann zum Brand, Unfall durch elektrischen Strom oder Verwundung führen. |  | Nur die mitgelieferte Ladestation mit ihrem Kabel verwenden, die Bestandteil dieses Gerätes sind. |
|  | Das Kabel nie mit feuchten Händen berühren - Stromschlaggefahr. |  | Biegen Sie das Anschlusskabel nicht um und belasten Sie es nicht, dies könnte zur Beschädigung, zum Brand oder zum Unfall durch elektrischen Strom führen. |

| | | | |
|---|---|---|---|
|  | Achten Sie darauf, dass Ihre Kleidung oder Ihr Körperteil nicht in der Rotationsbürste stecken bleiben, es kann zu Verletzungen kommen. |  | Verhindern Sie Kontakt mit Zigaretten, Feuerzeugen, Streichhölzern oder anderen Wärmequellen oder brennbaren Materialien. |
|  | Verwenden Sie den Staubsauger nicht in Geschäftsräumen, er könnte durch belastend häufige Verwendung beschädigt werden. |  | Entfernen Sie vor der Verwendung alle leicht zu vernichtende Gegenstände (inkl. Gegenstände mit hoher Rückschlageigenschaft, Stoffe, Glasflaschen etc.), die Gegenstände könnten beschädigt oder die Funktion des Staubsaugers eingeschränkt werden. |
|  | Den Kabelstecker in die Ladestation fest einstecken, sonst besteht Gefahr eines Stromschlages, Kurzschlusses oder Brandes. |  | Treten Sie und setzen Sie sich nicht auf den Staubsauger, es könnte zur Beschädigung des Staubsaugers führen oder zu Verletzungen. |
|  | Saugen Sie kein Wasser und keine anderen Flüssigkeiten ab, es könnte zur Beschädigung des Staubsaugers führen. |  | Verwenden Sie den Staubsauger nicht an kleinen Tischen oder Stühlen oder in einem kleinen Raum, es könnte zur Beschädigung des Staubsaugers führen. |
|  | Verwenden Sie den Staubsauger nicht draußen, es könnte zur Beschädigung des Staubsaugers führen. |  | Lassen Sie keine Faden, Drahtstücke oder andere Gegenstände länger als 150 mm herumliegen, sie könnten sich in der Bürste verwickeln. |

## 2. VERWENDUNG

Das Gerät ist zur Verwendung zu Hause, in Hotelzimmern und kleinen Büros bestimmt. Es eignet sich zum Reinigen von Teppichen mit kurzem Haar, Holzböden, Hartböden, keramischem Pflaster etc. Weil sich der Staubsauger im Raum Ihres Haushaltes frei bewegen wird, muss die Umgebung für diese Zwecke angepasst werden. Bereits vor der Verwendung des Staubsaugers entfernen Sie vom Fußboden alle unerwünschten Gegenstände (wie z. B. frei verlegte Kabelleitungen, verstreute Kleidung, Papiere, Beutel, usw.), die die Bewegung des Staubsaugers behindern könnten, sowie auch zerbrechliche Gegenstände (z. B. Glas- und Keramikvasen), die der Staubsauger beschädigen könnte. Wenn Sie den Staubsauger in einem mehrstöckigen Haushalt nutzen, empfehlen wir Ihnen, die Ladestation zusammen mit dem Saugroboter zwischen den Etagen zu tragen, um alle Funktionen sicherzustellen.

**Diese Bedienungsanleitung ist für den ETA5241 und den ETA6241 gültig. Die Saugroboter unterscheiden sich voneinander dadurch, dass der ETA6241 eine Ladestation mit Absaugvorrichtung (E) und der ETA5241 über eine herkömmliche Ladestation verfügt (D). Die Ladestationen sind nicht miteinander kompatibel - d.h. Sie können die Station (E) nicht für den ETA5241 und die Station (D) nicht für den ETA6241 kaufen.**

# 3. PRODUKTTEILE

## 3.1 INHALT DER PACKUNG

| Position | Beschreibung | | Menge | Bestellnummer |
|---|---|---|---|---|
|  | Staubsaugerroboter | **A** | 1 | — |
|  | Ladestation (ETA5241) | **D** | 1 | ETA524100010 |
|  | Speisekabel (ETA5241) | **D6** | 1 | ETA524100010 |
|  | Ladestation mit der Absaugeinheit (ETA6241) | **E** | 1 | ETA624100560 |
|  | Staubeutel für das Sammelgefäß (ETA6241) | **E8** | 1+1 | ETA624100010 |
| 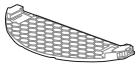 | Wischaufsatz | **C** | 1 | ETA624100470 |
|  | Mopp | **C3** | 1+1 | ETA624100480 |
| 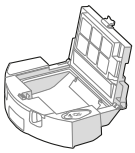 | Schmutzbehälter | **B** | 1 | ETA624100510 |
| | HEPA Filter | **B3** | 1+1 | ETA624100520 |
| | Behälterdichtung | **-** | 1 | ETA624100570 |
| | hintere Trennwand | **-** | 1 | |
| | Schmutzgleichrichter | **-** | 1 | |
| 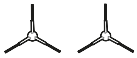 | Seitenbürsten | **A10** | 2+2 | ETA624100530 |
|  | Hauptbürste | **A11** | 1 | ETA624100500 |
|  | Hauptbürstendeckel | **A12** | 1 | ETA624100490 |
|  | Reinigungsteil | **F** | 1 | ETA624100540 |
|  | Akku | **-** | 1 | ETA624100200 |

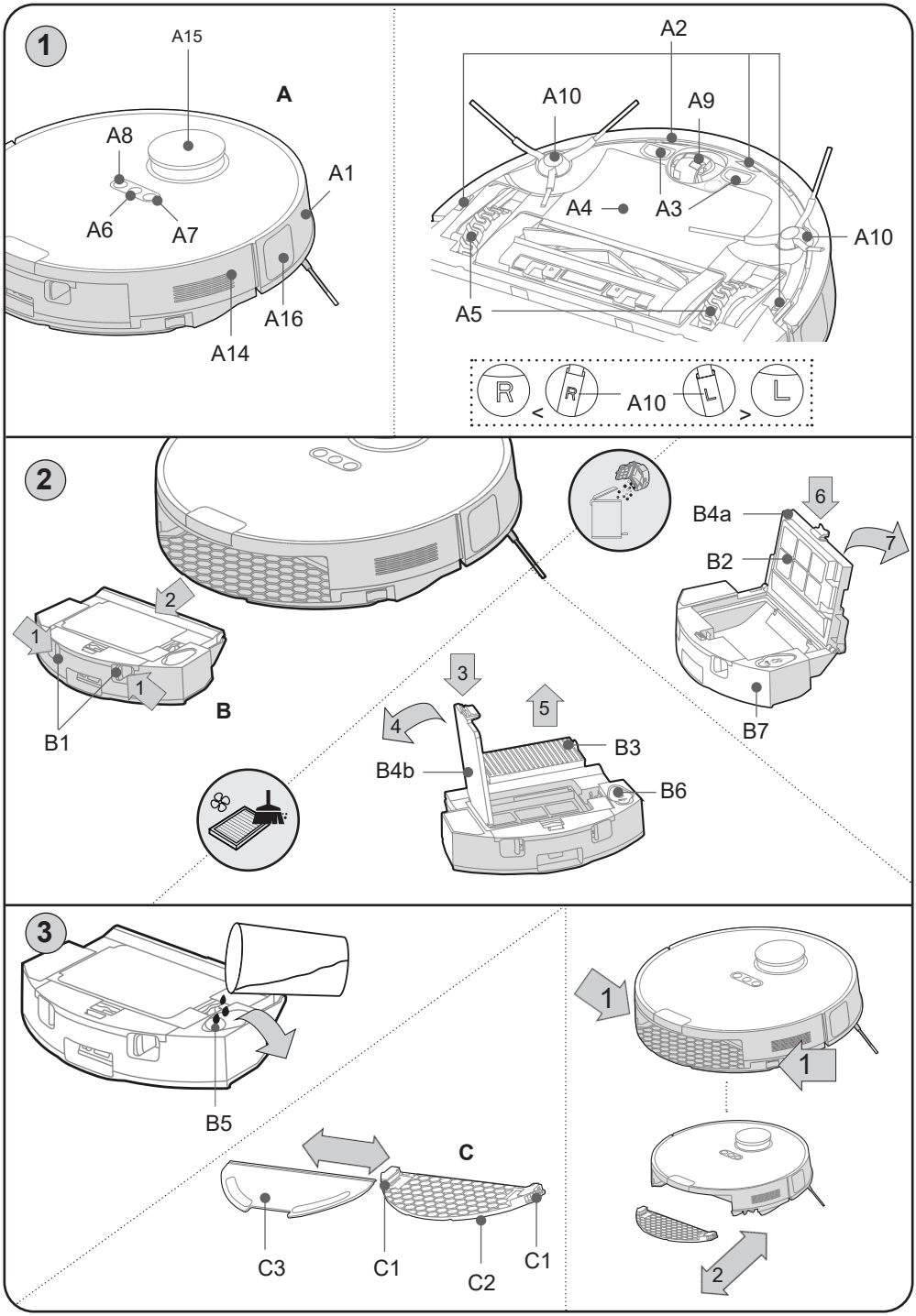
1
A15
A
A8
A1
A6
A7
A16
A14
A2
A10
A9
A4
A3
A10
A5
R
R
A10
L
L
2
B
B1
B4a
6
B2
7
B7
3
4
5
B3
B4b
B6
3
B5
C
C3
C1
C2
C1
1
1
2

## 3.2 ROBOTERSTAUBSAUGER – BLICK VON OBEN

**A – Saugroboter**

A1 – Frontstoßstange
A2 – Treppensturzsensoren
A3 – Ladekontakte
A4 – Batteriefachabdeckung
A5 – Antriebsräder (links/rechts)
A6 – Hauptschalter (AN./AUS.)
A7 – Taste „Zurück zur Ladestation“
A8 – Taste „Lokale Reinigung“
A9 – Vorderrad
A10 – Seitenbürste
A11 – Hauptbürste
A12 - Hauptbürstendeckel
A13 – Lager
A14 – RESET-Taste
A15 – Lasermodul
A16 – TOF-Sensor

**B – Schmutzbehälter 2 in 1**

B1 – 2-in-1-Schmutzbehälter
B2 – Vorfilter
B3 – HEPA-Filter
B4a – Deckel des Schmutzbehälters
B4b – HEPA-Filterdeckel
B5 – Gieloch
B6 – Gießlochstopfen
B7 – Wassertank (220 ml)

**C – Wischaufsatz**

C1 – Verriegelung des Aufsatzes
C2 – Unterer Teil zur Befestigung des Mopps
C3 – Mopp

**D – Ladestation**

D1 – Betriebsleuchte
D2 – Signalfläche
D3 – Ladekontakte
D4 – Buchse für Netzkabel
D5 – Platz zum Aufwickeln des Kabels
D6 – Ladekabel

**E – Ladestation mit Absaugeinheit**

E1 – Beleuchtungstafel
E2 – Ladekontakte für den Saugroboter
E3 – Signaltafel
E4 – Loch für Saugroboteranschluss
E5 – Deckel
E6 – Schutzfilter
E7 – Platz zum Aufwickeln des Kabels
E8 – Staubbeutel

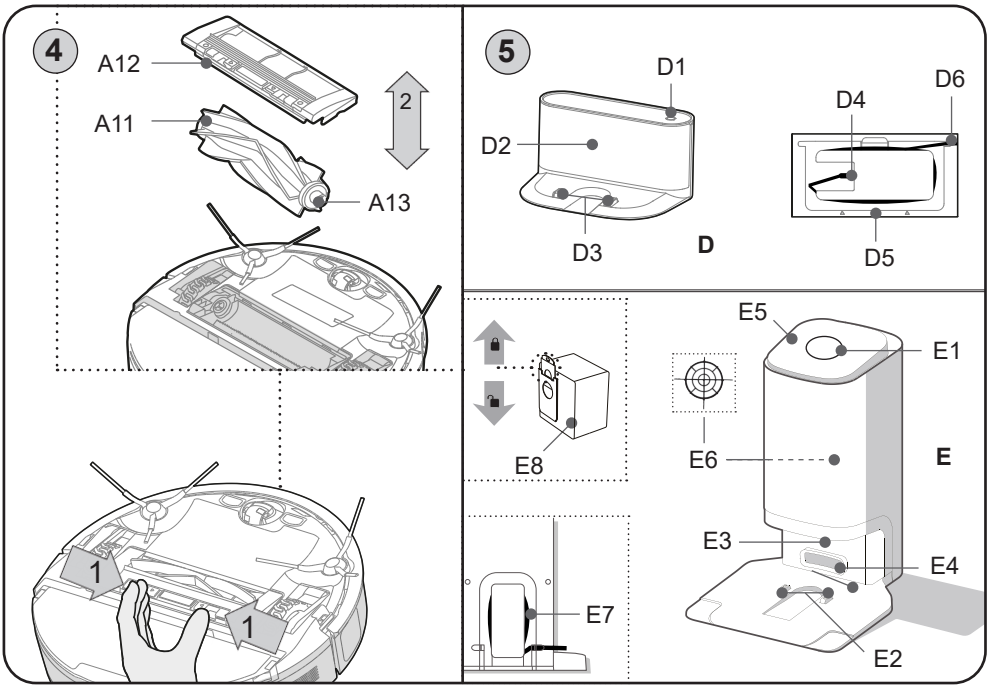

# 4. VORBEREITUNG VOR DEM EINSATZ DES STAUBSAUGERS

Entfernen Sie jegliche Verpackungen, nehmen Sie den Staubsauger und das Zubehör heraus. Entfernen Sie alle eventuellen Folien, Aufkleber oder Papier vom Staubsauger.

### 4.1 VORBEREITUNG DES SAUGROBOTERS

Montieren Sie je nach Verwendung Schmutzbehälter **B** oder Wischaufsatz **C**. Installieren Sie die Seitenbürsten **A10** und die Hauptbürste **A11**.

### 4.2 INSTALLATION DER LADESTATION

1. Stellen Sie die Ladestation auf den Boden. Stellen Sie sicher, dass an den Seiten der Basis (mindestens 0,5 m) und vor der Basis (mindestens 1,5 m) genügend Platz vorhanden ist. Vermeiden Sie es, die Ladestation dem Sonnenlicht auszusetzen.
2. Schließen Sie das Kabel an die Ladestation und dann an das Stromnetz an. Den überschüssigen Teil des Stromkabels können Sie im Raum **D5** aufbewahren.

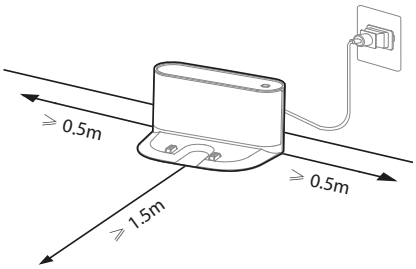


### 4.3 IINSTALLATION DER LADESTATION MIT ABSAUGEINHEIT

1. Stellen Sie die Ladestation mit der Saugeinheit idealerweise auf einen Hartboden im Abstand von ca. 6 cm zur Wand. Stellen Sie sicher, dass an den Seiten der Ladestation (mindestens 0,5 m) und vor der Ladestation (mindestens 1,5 m) ausreichend Platz vorhanden ist. Vermeiden Sie es, die Ladestation mit der Absaugeinheit dem Sonnenlicht auszusetzen.
2. Schließen Sie das Netzkabel der Station an das Stromnetz an.

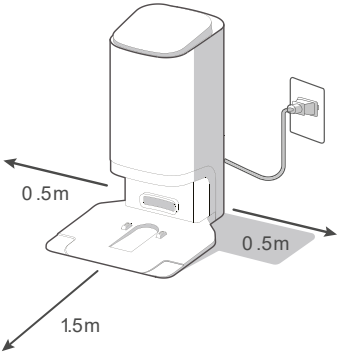


**Bemerkungen**

- Wenn der Akku leer ist, setzen Sie den Staubsauger manuell in die Ladestation ein.
- Nach dem Anschließen an die Ladestation schaltet sich der Staubsauger selbst ein.
- Der Saugroboter kann während des Ladevorgangs und des Anschlusses an die Ladestation nicht ausgeschaltet werden.
- **Lassen Sie den Staubsauger zur Reinigung immer aus der Ladestation ausfahren.**
- **Bei Problemen mit der Stationskopplung besuchen Sie www.eta-hausgeraete.de/robot**

# 5. BETRIEB

## 5.1 GRUNDLEGENDES VERHALTEN UND SIGNALISIERUNG DER TASTENFUNKTIONEN

| | Taste | | |
|---|---|---|---|
| |  |  |  |
| **Kurzes Drücken** | Start / Pause / Weiter | Rückkehr zur Ladestation | Beginn der lokalen Reinigung |
| **Langes Drücken (ca. 3 Sek.)** | Ein- und Ausschalten des Roboters | - | WIFI-modus |

### SIGNALVERHALTEN DES SAUGROBOTERS

| Lichtsignalisierung | | Zustand des Saugroboters |
|---|---|---|
|  | Leuchtet | Der Roboter ist ausgeschaltet oder im Schlafmodus |
| | Leuchtet nicht | Der Roboter befindet sich im Standby-Modus, reinigt oder ist vollständig aufgeladen |
| | Blinkt langsam | Roboter wird aufgeladen |
| | Blinkt schnell | Es gab ein Problem |
|  | Leuchtet | Der Ladezustand ist >20%, der Roboter hat die Reinigung beendet und kehrt zum Laden zurück. |
| | Blinkt | Akku schwach (<20%), Roboter geht zum Laden |
|  | Leuchtet | aktive lokale Reinigung |
| | Blinkt langsam | Der Roboter ist in den WLAN-Verbindungsmodus gewechselt |
| | Blinkt schnell | Der Roboter versucht gerade, eine Verbindung zum WLAN herzustellen |

### SIGNALISIERUNGSVERHALTEN DES LEUCHTFELDES (E1)

| Lichtsignalisierung | | Verhalten | Status |
|---|---|---|---|
| 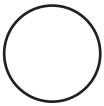 | Betriebssignalisierung | leuchtet | An das Stromnetz angeschlossen |
| | | leuchtet nicht | Vom Strom getrennt |
| | | dreht sich | Schmutz wird aus dem Fach **B** abgesaugt |
|  | Sicherheitsleuchte | leuchtet | **E8** Beutel fehlt oder ist falsch platziert |
| | | blinkt | Deckel **E5** ist offen |
|  | Ansaugleuchte | leuchtet | Schmutz wird aus dem Fach **B** abgesaugt |

| | | | |
|---|---|---|---|
|  | Beutellicht **E8** | leuchtet | Beutel ist voll |
| | | blinkt | Die Absauganlage ist verstopft/blockiert |
|  | Saugrobotererkennung | leuchtet | Der Saugroboter steht in der Ladestation |
| | | leuchtet nicht | Der Saugroboter befindet sich nicht in der Ladestation |

**Schlaf-Modus**

Wenn im Standby-Modus innerhalb von 10 Minuten keine Aktion ausgeführt wird (oder wenn ein Fehler gemeldet wird), wechselt der Staubsauger in den Ruhemodus. Sie aktivieren es durch Drücken einer der Tasten oder in der Anwendung. Der Modus wird nicht aktiviert, wenn sich der Saugroboter in der Ladestation befindet.

**Unterbrechung und Wiederaufnahme der Reinigung**

Der Staubsauger setzt die Reinigung fort, wenn die unterbrochene Reinigung wieder aktiviert wird. Der Staubsauger fährt auch nach erfolgreichem Laden fort, wenn die Reinigung aufgrund des Batterieladens automatisch unterbrochen wurde.

**Zurücksetzen des Saugroboters**

Drücken Sie die RESET-Taste **A14** mit einem geeigneten Werkzeug. Dies kann helfen, einige unspezifische Probleme und Fehler zu beheben.

**Hinweis**

- Beachten Sie, dass durch Drücken der RESET-Taste **A14** die Einstellungen in der App verloren gehen. Der Saugroboter muss erneut gekoppelt werden.

**Sprachbegleitung**

Sprachbenachrichtigungen sind werkseitig auf Tschechisch eingestellt. Sie können in der App nur auf Englisch umgeändert werden.

## 5.2 LADEN DES AKKUS

1. Überprüfen Sie, ob die **D/E**-Ladestation korrekt an das Stromnetz angeschlossen ist.
2. Stellen Sie den Saugroboter in die Nähe der Ladestation und drücken Sie die Taste **A7** am Saugroboter. Wenn der Akku zu schwach ist, stellen Sie den Saugroboter direkt auf die Ladestation, und zwar von Hand und auf die richtige Weise.

**Hinweis**

- Die Standardladezeit beträgt ca. 5 Stunden. Ein voll aufgeladener Akku bietet je nach eingestellten Funktionen und Leistung eine Betriebszeit von 240 Minuten.
- Die angegebenen Betriebszeiten basieren auf den internen Tests von ETA und gelten nur für einen neuen und voll aufgeladenen Akku. Je nach Alter und Verschleiß des Akkus verringert sich die Betriebszeit.
- Nach dem Reinigen sucht der Staubsauger automatisch die Ladestation aus.
- Die Anzeige des Akku-Zustandes ist einfach auf der App „ETA SMART“ anzuzeigen. Dank dieser App kann man den Staubsauger zurück zur Ladestation schicken.

**Hinweis**

- Wenn Sie den Saugroboter länger als 2 Tage nicht benutzen, empfehlen wir Ihnen, den Saugroboter vollständig aufzuladen, ihn dann auszuschalten und aus der Ladestation zu ziehen, weg von den Ladekontakten.

### 5.3 REINIGUNGSMODI UND SAUGROBOTERFUNKTIONEN

Der Saugroboter verfügt über mehrere Reinigungsmodi. Durch die Steuerung ohne App stehen Ihnen jedoch nur der **automatische** Reinigungsmodus und die **lokale** Reinigung zur Verfügung.

**Automatische Reinigung**

Drücken Sie die **A6**-Taste. Während der Reinigung bewegt sich der Staubsauger gemäß der programmierten Route allmählich und systematisch im Raum. Er teilt den Raum in einzelne Segmente. Sobald der Staubsauger den gesamten verfügbaren Raum gereinigt hat, sucht er automatisch die Ladestation. Es handelt sich um die am häufigsten verwendete Reinigungsmethode.

**Lokale Reinigung**

Drücken Sie die **A8**-Taste. Beim Reinigen bewegt sich der Staubsauger entsprechend der programmierten Route (Quadrat 1x1 m) im Raum. Nach Abschluss der Reinigung kehrt der Staubsauger automatisch zur Ladestation zurück. Dieser Reinigungsmodus eignet sich zum Reinigen einer relativ kleinen verschmutzten Fläche.

**Rückkehr zur Ladestation**

Der Staubsauger kehrt in die Ladestation zurück, wenn er die Reinigung beendet hat. Sie können den Staubsauger auch mit der Taste **A7** oder der Funktion direkt in der App an die Ladestation senden.

**Der Staubsauger kehrt zur Ladestation zurück:**

a) falls Sie es mit der Taste **A7** oder in der App senden
b) im Falle des Abschlusses der Reinigung
c) bei schwachem Batteriezustand (nach dem Aufladen wird die unvollendete Reinigung fortgesetzt - wenn der Modus "Nicht stören" in der App nicht aktiv ist)

**Automatische Absaugung von Schmutz mit Hilfe der Absaugeinheit**

Nach der Reinigung oder Rückkehr des Saugroboters in die Ladestation mit der Absaugeinheit wird der Schmutz aus dem Schutzbehälter **B** abgesaugt. Man muss auch den Staubbeutel **E8** regelmäßig kontrollieren und nach Bedarf austauschen. Reinigungsfrequenz des Schmutzbehälters kann in der App eingestellt werden.

### 5.4 VERWENDUNG DES MOPPAUFSATZES (ABB. 3)

1) Entfernen Sie den Schmutzbehälter **B** und füllen Sie die Behälterflasche durch die Öffnung **B5** mit sauberem Wasser und verschließen Sie sie ordnungsgemäß mit dem Stopfen **B6**.
2) Setzen Sie den Schmutzbehälter **B** wieder in den Roboter ein.

3) Anschließend schieben Sie gemäß Abb. 3 den Moppaufsatz **C** selbst mit dem daran befestigten Wischmopp von der Unterseite des Roboters auf den Behälter **B** (Sie hören ein Klicken). Befeuchten Sie den Mopp und wringen Sie ihn vor dem Gebrauch aus.
4) Schalten Sie den Saugroboter durch Drücken der Taste **A6** oder über die App in den gewünschten Reinigungsmodus ein.
5) Nach Abschluss der Reinigung den Behälter entleeren und gründlich trocknen lassen - den Roboter nicht mit Wasser im Behälter aufladen.

**Bemerkungen**

- Der Saugroboter verfügt über eine spezielle MOP LIFT-Funktion, die den Mopp-Aufsatz anhebt, sobald er den Teppich erkennt. Diese Funktion ist standardmäßig aktiviert. Es kann über die App ausgeschaltet werden.
- Geben Sie dem Wasser keine Reinigungsmittel bei.
- Durch Einsetzen des Mopp-Aufsatzes **C** wird die Pumpenfunktion aktiviert. Verwenden Sie den Staubsauger mit Aufsatz **C** nicht ohne Wasser im Adaptertank **B7**!
- Überprüfen Sie den Staubsauger während des Nasswischens. Das Nasswischen Sie nicht ohne ständige Überwachung.
- Beim Wischen mit Mopp empfehlen wir die Reinigung der einzelnen Räume nach und nach.
- Überprüfen Sie beim Wischen den Staubsauger und füllen Sie gegebenenfalls Wasser in den Moppaufsatz nach oder spülen Sie den verschmutzen Mopp aus.
- Nach der Verwendung des Moppaufsatzes entfernen Sie diesen und reinigen Sie ihn. Lassen Sie ihn nicht am Saugroboter installiert, während er aufgeladen wird oder wenn Sie ihn nicht verwenden.
- Nach dem Schließen des Stopfens kann eine kleine Menge Wasser durch die unteren Löcher entweichen. Drehen Sie den Aufsatz nach dem Schließen um und tragen Sie ihn auf den Kopf.

## 6. APPLIKATION FÜR ETA SMART

Der Saugroboter kann im vereinfachten Modus über die Tasten **A6**, **A7** und **A8** gesteuert werden. **Um sein volles Potenzial auszuschöpfen, muss jedoch der *"ETA SMART"* der intelligenten App installiert und verwendet werden, wodurch die Funktionalität und der Benutzerkomfort erweitert werden.**

Alle weiteren Informationen, Anwendungshandbücher, Anweisungen und Tipps für eine erfolgreiche Kopplung mit Ihrem Heimnetzwerk finden Sie unter:

**www.eta-hausgeraete.de/robot**

Sie finden die App in der Datenbank der Apple Store- oder Google Play oder können den folgenden QR-Code verwenden, um sie zu beschleunigen:

**Anmerkung**
Fall der QR-Code inaktiv ist, suchen Sie die App manuell nach dem Titel aus.

# 7. WARTUNG

Führen Sie die Wartung und Reinigung des Staubsaugers abhängig von der Betriebsfrequenz und vom Umfang der Reinigungen. In schmutzigen Räumen (Haushalt mit Haustieren) wird die Wartung häufiger erforderlich sein. **Vernachlässigte Wartung kann den Staubsauger und seine Teile beschädigen!**

Wischen Sie den Körper des Roboterstaubsaugers einschließlich des Lasermoduls vorsichtig mit einem trockenen Tuch ab. Stellen Sie außerdem sicher, dass kein Schmutz in den Bereich des Lasermoduls gelangt ist und die Bewegung des Drehmechanismus blockiert. Dies könnte sich negativ auf die Raumzuordnung und das Verhalten des Roboters auswirken.

## 7.1 REINIGUNG VON AUFLADEKONTAKTEN

**Schalten Sie den Staubsauger aus und trennen Sie die Ladestation vom el. Netz!** Reinigen Sie die Ladekontakte (**A3, D3, E2**) am Staubsauger und an der Ladestation mit einem feuchten Tuch. Reinigen Sie den Staubsauger mindestens 1x pro Monat. **Verwenden Sie bei der Reinigung der Kontakte keine aggressiven Reinigungsmittel oder Öle.**

## 7.2 REINIGUNG DES SCHMUTZBEHÄLTERS UND DER FILTER

1. Entnehmen Sie gemäß Abbildung 2 den Schmutzbehälter **B** aus dem Staubsauger. Öffnen Sie den Deckel **B4a** und leeren Sie den Schmutz aus und entsorgen Sie ihn zusammen mit dem normalen Hausmüll - oder verwenden Sie die Schmutzabsaugfunktion der Absaugstation. Wenn Sie den Behälter von Hand entleeren, drehen Sie ihn mit der Auslassöffnung nach oben.
2. Gießen Sie überschüssiges Wasser aus dem Behälter **B7** ab. Wischen Sie den Behälter **B** mit einem feuchten Tuch ab.
3. Öffnen Sie den Deckel des **B4b**, entfernen Sie den HEPA-Filter und blasen oder klopfen Sie ihn vorsichtig aus. Alternativ verwenden Sie zur Reinigung das Reinigungswerkzeug F. Wischen Sie Filter **B2** vorsichtig mit einem feuchten Tuch ab, oder verwenden Sie auch hier Werkzeug **F**.
4. Falten Sie nach der Wartung den Schmutzbehälter einschließlich des Filters zusammen und setzen Sie ihn wieder in den Saugroboter ein oder bewahren Sie ihn an einem geeigneten sicheren Platz auf.

**HINWEIS**

- Verwenden Sie beim Reinigen der Filter weder aggressive Reinigungsmittel, noch heißes Wasser.
- Für das Bewahren der Filtrationsparameter des HEPA-Filters empfehlen wir trockene Reinigung.
- **Wenn Sie sich entscheiden, den HEPA-Filter mit Wasser abzuspülen, reduziert sich sein Filtrationsvermögen.** Der Filter darf maximal 3x abgespült werden. Danach muss ein neuer Filter gekauft werden.

- Wir empfehlen den HEPA-Filter mindestens 2x pro Jahr auszutauschen,
- Die Filter eignen sich nicht zum Abspülen in der Spülmaschine.
- Das Vernachlässigen der Reinigung und des Filtertausches kann eine Panne am Staubsauger zur Folge haben.

### 7.3 REINIGEN DER HAUPTBÜRSTE

1. Drücken Sie die Klips in der Richtung zueinander, heben Sie den Deckel **A12** ab und nehmen Sie die Hauptbürste **A11** aus dem Staubsauger heraus.
2. Reinigen Sie die Hauptbürste mit dem Teil **F** (oder mit einem anderen geeigneten Teil). Für das Entfernen von eingewickelten Haaren können Sie auch Schere benutzen. Wischen Sie den Deckel und die Hülle der Hauptbürste mit einem weichen, trockenen Tuch ab.
3. Sie können das Lager **A13** aus der Bürste **A1** herausziehen und eventuell eingedrungene Haare entfernen.
4. Setzen Sie alle entfernten Teile in umgekehrter Reihenfolge wieder in den Staubsauger ein.

### 7.4 REINIGEN VON SEITENBÜRSTEN

1. Nehmen Sie beide Seitenbürsten heraus, reinigen Sie sie und entfernen Sie eingewickelte Haare von ihnen.
2. Achten Sie auf die richtige seitliche Position gemäß den Markierungen (L - links, P - rechts).

### 7.5 REINIGEN VON RÄDERN

Reinigen Sie das vordere, linke und rechte Rad mittels Teil **F**.

**HINWEIS**

**An den Achsen der Räder können sich Haare wickeln und andere Schmutzteile haften bleiben. Überprüfen Sie regelmäßig die Räder und reinigen Sie diese.**

### 7.6 REINIGEN VON SENSOREN

Reinigen Sie die Sensoren nach Abschluss jeder Reinigungsprozedur mit dem Werkzeug **F** (oder mit einem anderen geeigneten Werkzeug).

### 7.7 REINIGEN DES WISCHAUFSATZES

Nach jeder Benutzung nehmen Sie den Wischaufsatz aus dem Saugroboter heraus. (siehe Abb. 3). Spülen Sie den Wischaufsatz **C** und den Wischmopp **C3** unter fließendem Wasser ab. Entfernen Sie den Mopp, indem Sie ihn abziehen und zur Seite schieben. Gießen Sie aus dem Behälter das übriggebliebene Wasser aus. Spülen Sie den Behälter unter laufendem Wasser ab.

### 7.8. REINIGUNG DES VORDEREN STOSSFÄNGERS A1

Der vordere Stoßfänger enthält Hindernissensoren. Wischen Sie ihn regelmäßig vorsichtig mit einem feuchten Tuch ab. Überprüfen Sie auch, ob sich der vordere Stoßfänger entlang des gesamten Umfangs leicht zum Roboter hinbewegen lässt und ob sich kein Hindernis zwischen Stoßfänger und Roboter verfangen hat.

### 7.9. REINIGUNG DER LADESTATION MIT DER ABSAUGEINHEIT

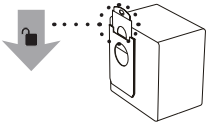

1. Abdeckung **E5** durch Druck auf die Vorderkante aufklappen und Staubbeutel **E8** entnehmen. Entsorgen Sie es zusammen mit dem Hausmüll. Anschließend legen Sie einen neuen leeren Staubbeutel in das Gerät ein und schließen den Deckel. Sie müssen das verschiebbare Kartonteil bis zum Anschlag nach unten einführen.
2. Wischen Sie den Schutzfilter **E6** mit einem weichen Tuch oder einer Bürste ab.
3. Reinigen Sie den **E3**-Bereich ebenfalls sorgfältig mit einem trockenen Tuch.

**Bemerkung**

- Um das **E4**-Loch herum können sich Schmutz und Staub ansammeln. Reinigen Sie diesen Bereich mit einem feuchten Tuch oder einer Bürste.

**Gründlichere Wartung oder Wartung, die Zugriff zu den Innenteilen des Gerätes erfordert, muss durch den Service durchgeführt werden!**

## 8. PROBLEMELÖSEN

Ein großer Teil der verschiedenen Probleme kann durch ordnungsgemäße Bedienung gemäß den Anweisungen in der Bedienungsanleitung gelöst oder vermieden werden. Achten Sie insbesondere auf die ordnungsgemäße Wartung und visuelle Überprüfung des Saugroboters. Starten Sie den gesamten Saugroboter zur Sicherheit immer neu und überprüfen Sie die ordnungsgemäße Verbindung der Ladestation zur Stromversorgung.

| Problem | Ursache | Lösung |
|---|---|---|
| Die Station saugt nicht | Falsche Kopplung oder Sicherheitsknopf klemmt unter der Gummiabdeckung des Saugeinlasses. | Eine mögliche Lösung finden Sie unter www.eta-hausgeraete.de/robot |
| Der Staubsauger dreht sich an einer Stelle. | Das linke / rechte Rad steckt fest. | Überprüfen und reinigen Sie die Räder. |
| Der Staubsauger fährt permanent nach hinten. | Die Sensoren gegen Herunterfallen von Treppen sind verschmutzt oder beschädigt. | Reinigen Sie Sensoren. Wenn das Problem weiterhin besteht, wenden Sie sich an ein autorisiertes Servicecenter. |
| Der Staubsauger stößt ständig auf Hindernisse. | Die vordere Stoßstange ist durch Schmutz verklemmt. | Überprüfen und reinigen Sie die vordere Stoßstange. |
| Der Staubsauger arbeitet nur für eine sehr kurze Zeitdauer. | Der Akkumulator ist nicht ausreichend aufgeladen oder hat das Ende seiner Lebensdauer erreicht. | Laden Sie den Staubsauger vollständig auf. Wenn das Problem weiterhin besteht, ersetzen Sie den Akkumulator durch einen neuen. |
| Die Saugleistung des Staubsaugers nimmt ab. | Der Schmutzbehälter ist voll oder die Filter sind verschmutzt. | Überprüfen und reinigen Sie den Schmutzbehälter und die Filter. |

| | | |
|---|---|---|
| Der Staubsauger bildet nicht ab, verformt die Karte nicht oder verhält sich chaotisch. | Blockiertes Lasermodul. | Überprüfen Sie das Modul und entfernen Sie alle Hindernisse. Der Lasermechanismus muss sich unter dem Modul frei drehen können. |
| Der Staubsauger kann nicht gestartet werden. | Akkumulator ist leer | Laden Sie den Roboter auf. |
| | Extreme Umgebungstemperatur | Die Umgebungstemperatur darf nicht niedriger als 0 °C oder höher als 40 °C sein. |
| Abnormales Verhalten | Unbekannte Ursache | Schalten Sie den Staubsauger aus und starten Sie ihn neu. |

## 9. TECHNISCHE DATEN

| **Robotischer Staubsauger** | |
|---|---|
| Gerät Schutzklasse | III. |
| Betriebsspannung | 14,4 V (DC) |
| Akku | Li-Ion (BP14452C) |
| Akku-Kapazität | 5200 mAh |
| Aufladedauer | 5 St |
| Gewicht | 3,75 kg |
| Abmessungen | Ø 430 mm x 96 mm |
| Frequenzspanne | 2,4 GHz |
| Drahtlose Technologie | Wifi |
| Deklarierter Schallpegel beträgt 73 dB(A) re 1pW. | |

**Kompatibilität:**

OS des Smart-Gerätes
- Android 6.0 und höher
- IOS 11.0 und höher

WIFI-Netz
- 2,4 GHz
- Verschlüsselung WPA1 und WPA2 (WPA2 empfohlen)

**HINWEIS**
**Das Gerät kann in WIFI-Netzen, die mit dem Protokoll IEEE 802.1X (üblicherweise Firmennetze) verschlüsselt sind, nicht betrieben werden.**

| **Ladestation** | **ETA5241 (D)** | **ETA6241 (E)** |
|---|---|---|
| Geräte-Schutzklasse | II. | |
| Nennleistung | 24 W | 765 W |
| Abmessungen ca. | 230 x 165 x 115 mm | 435 x 360 x 290 mm |
| Gewicht | 0,7 kg | 4,65 kg |

| | | |
|---|---|---|
| Staubbeutelvolumen | — | 2,5 l |
| Absaugung (Unterdruck) | — | ≤ 19 KPa |
| Deklarierter Schallpegel (dB(A) re 1pW) | — | 84 |

Hiermit erklärt die ETA a.s., dass der Typ des Radiogerätes ETA5241/ETA6241 im Einklang mit der Richtlinie 2014/53/EU ist. Komplette Fassung der EU-Konformitätserklärung ist unter der folgenden Internetadresse verfügbar: http://eta-hausgeraete.de/

**Änderungen der technischen Spezifikation und des Inhaltes des eventuellen Zubehörs je nach dem Modell des Produkts sind für den Hersteller vorbehalten. Der Hersteller behält sich das Recht auf Änderungen/Updates der APP ETA SMART ohne vorherige Ankündigung vor. Diese Änderungen/Updates können durchaus verursachen, dass einige in dieser Anleitung aufgeführte Informationen und Vorgänge nicht aktuell sein werden oder nicht beschrieben werden.**
**Die Batteriekapazität des Produkts nimmt allmählich ab. Die Verringerung der Batteriekapazität erfolgt bei normalem Gebrauch des Geräts und wird als Abnutzung des Geräts betrachtet. Eine Verringerung der Batteriekapazität ist kein Gerätedefekt.**

## 10. ÖKOLOGIE




Soweit es die Abmessungen erlauben, sind an allen Teilen Symbole von Materialien gedruckt, die bei der Herstellung der Packung, der Komponente und des Zubehörs verwendet wurden, sowie deren Entsorgung. Die aufgeführten Symbole am Produkt oder in den Unterlagen bedeuten, dass die verwendeten elektronischen Produkte zusammen mit dem Restmüll nicht entsorgt sein dürfen. Zu Zwecken einer ordentlichen Entsorgung des Produkts geben Sie es an bestimmten Sammelstellen ab, an denen sie kostenlos übernommen werden. Durch richtige Entsorgung dieses Produkts können Sie hochwertige Naturressourcen schützen und Sie helfen der Prävention von potenziellen negativen Folgen für die Umwelt und die menschliche Gesundheit infolge unrichtiger Müllentsorgung. Bei unrichtiger Entsorgung dieser Müllsorte können im Einklang mit den Nationalvorschriften Strafen zu zahlen sein. Dieses Gerät ist mit einem Li-Ion-Akku mit langer Dauerhaltbarkeit ausgestattet. Für den Umweltschutz ist es notwendig nach der Betriebsbeendigung des Gerätes den ausgeladenen Akku zu demontieren und ihn zusammen mit dem Gerät auf eine geeignete Art und Weise und sicher mittels der dazu bestimmten speziellen Sammelnetze zu entsorgen. Weitere Details erfragen Sie beim örtlichen Amt.

**Demontage des Akkus**
Schrauben Sie die 3 Schrauben des Deckels für den Akku an der unteren Seite des Staubsaugers ab. Nehmen Sie den Akku heraus und trennen Sie den Konnektor.
Für das Trennen des Konnektors ist stärkere Kraft notwendig, damit die Sicherung gegen zufälliges Trennen lockert.

**HINWEIS**

- Achten Sie auf den korrekten Anschluss der Steckverbinder! Im Akkustecker befindet sich ein Sicherungsteil, das genau gemäß der Abbildung unten zum Gegenstück des Sicherungsteils im Stecker im Saugroboter zeigen muss, sonst besteht die Gefahr einer irreversiblen Beschädigung der Bodenplatte des Saugroboters!

## WARNZEICHEN UND SYMBOLE, DIE AUF GERÄT, VERPACKUNGEN ODER IN DER BEDIENUNGSANLEITUNG VERWENDET WERDEN.

| | |
|---|---|
| **HOUSEHOLD USE ONLY. DO NOT IMMERSE IN WATER OR OTHER LIQUIDS.** | |
| Nur für den Hausgebrauch bestimmt. Nicht in Wasser oder andere Flüssigkeiten tauchen. | |
| **KEEP OUT OF REACH OF CHILDREN.** | |
| Von Kindern fernhalten. | |
|   | **TO AVOID DANGER OF SUFFOCATION, KEEP THIS PLASTIC BAG AWAY FROM BABIES AND CHILDREN. DO NOT USE THIS BAG IN CRIBS, BEDS, ARRIAGES OR PLAYPENS. THIS BAG IS NOT A TOY.** Erstickungsgefahr. Verwenden Sie diesen Beutel nicht in Wiegen, Kinderbetten, kinderwagen oder Kindergittern. Legen Sie den PE-Beutel außerhalb der Reichweite von Kindern ab. Der Beutel ist kein Spielzeug. |
|  | Lesen Sie die Bedienungsanleitung |
|  | Abnehmbarer Netzteil |
| OPEN | Offen |
|  | VORSICHT |

Hersteller/ Inverkehrbringer: ETA a.s., Křižíkova 148/34, Karlín, 18600 Praha 8 CZECH REPUBLIK.
Service: Omega electric GmbH, Servicezentrale, Industriering 2, D- 04626 Schmölln.
Bei Fragen zu Reparaturen und Bestellung von Ersatzteilen wenden Sie sich bitte an unsere deutsche Servicezentrale:
Tel.: 034491/58860, Fax: 034491/5886189, Email: info@eta-hausgeraete.de

© DATE 11/07/2023
e.č. 43/2023

22
PAP
CE